СОДЕРЖАНИЕ

3D CASSETTE 630 - 05
3D CASSETTE 1000 - 05
3D FIRESTAR 33 - 07
3D HELIOS - 04
3D HELIOS 26 - 06
3D LEEDS 26 - 06
3D LINE-S 150 - 07
3D NOVARA 26 - 06
3D OLYMPIC - 04
3D OREGAN - 04
3D SILVA LOG 26 - 05
3D Панель стальная - 05
CASSETTE 630/1000 - 05

ADELAIDA STD/EUG - 16
ANITA CORNER
STD/EUG - 19
ANITA STD/EUG - 19
ANDROMEDA - 13
ASTON 18 - 09
ATHENA 25/25,5 - 43
ATHENA CORNER
GR STD/EUG/25/25,5 - 42
ATHENA GR
STD/EUG/25/25,5 - 43
ATHENA STD/EUG - 42

BARKE L26/26 - 60
BELFAST 25/25,5 - 51
BELLA 25/25,5 - 25

CAROLINA 24/25,5 - 25
CASABLANCA 25,5/26 - 26
CORSICA 26 - 32
CORSICA STD/EUG - 21
COUNTRY 25/25,5 - 52
COUNTRY 26 - 53
COUNTRY 33/33W - 57
COUNTRY LUX ROCK
25/25,5 - 52
COUNTRY ROCK 26 - 53

DACOTA STD/EUG - 20
DALLAS BLM/WT - 13
DEWY - 14
DIVA 33 - 33
DOMINICA CORNER
STD/EUG - 18
DOMINICA STD/EUG/24 - 18
DUBLIN LUX STD/EUG - 44
DUBLIN ROCK CORNER
STD/EUG -45
DUBLIN ROCK STD/EUG/18 - 44
DUBLIN LUX WT STD/EUG - 45

ELFORD 25 - 47
ELFORD CORNER 25 - 47
ELFORD CORNER
STD/EUG - 46
ELFORD STD/EUG
/HL/24/25,5 - 46
ELLADA 33 - 22
EVRIKA 25,5 LED - 11
ERICA 26 - 59
ESTELLA 25,5/26 - 27
EPSILON 26 S IR - 12
EUGENE - 09

FIREFIELD 25 S IR - 10
FIRESPACE 33W S IR - 12
FIRESPACE 33 S IR - 12
FOBOS LUX BL/BR S - 08

GLIVI 26 - 60

IZABELLA 33 - 34
IRVINE 24 - 10

KANSAS 33/33W - 57
KELLIE 25,5/26 - 27
KENDAL 24 - 10

LEEDS 23 DDW - 09
LEDA 24/25,5 - 26
LETICIA 26 - 30
LETICIA CORNER 26 - 30
LILIAN STD/EUG - 16
LINCOLN - 13
LINDELSE 26 - 37
LONDON 33 - 34
LORANS 25 - 23
LOUIS 33 - 61
LUCCA 25 - 37

MAJESTIC LUX
BL/BR S - 08
MALTA 25,5/26 - 28
MILTON 25,5/26 - 28
MILTON 33 - 35
MODERN CST 1000 - 40
MODERN CST 630 - 40
MOONBLAZE
LUX BL/BR S - 11
MOROCCO 25 - 23

OLIVIA 25,5/26 - 29
OTTAWA CORNER
STD/EUG - 17
OTTAWA STD/EUG - 17

PHILADELPHIA 25,5/26 - 29
PLUTON - 14

RAUMA CST 630 - 39
RIMINI - 08
ROCKLAND 24/25,5 - 54
ROCKLAND 25/25,5 - 54
ROCKLAND 26 - 55
ROCKLAND LUX 25/25,5 - 55
ROSA STD/EUG - 21
ROSA 25 - 24

SALFORD 33 - 35
SILVIA 26 - 31
SILVIA CORNER 26 - 31
SKAGEN 25,5/26 - 38
SPARTA 25,5 LED - 11
SOFIE 26 - 32
SONATA 25 - 24
SORENTO 33/33W - 57
STONE BRICK 25/25,5 - 50
STONE BRICK 26 - 50
STONE CORNER
NEW 23/25/25,5 - 49
STONE CORNER
NEW HL/26 - 56
STONE CORNER
NEW STD/EUG - 48
STONE NEW 23/25/25,5 - 49
STONE NEW HL/26 - 51
STONE NEW FS33 - 56
STONE NEW STD/EUG - 48
SUPERIOR - 14

TIFFANY 33 - 61
TOKIO 33 - 38
TORINO STD/EUG - 20

VEGAS CST630 - 39
VICKY 26 - 59
VICTORIA 26 - 33

АКСЕССУАРЫ - 62
АКСЕССУАРЫ - 63

ЭЛЕКТРООЧАГИ

3D Электроочаги
Электроочаги
Навесные очаги
Печи

ПОРТАЛЫ

Mini
Classic
New Look
Stone
Marble

АКСЕССУАРЫ

Дровники
Наборы
Экраны

3D OLYMPIC

- 3D эффект пламени
- Мощность обогрева 0,75 кВт /1,5 кВт
- 2 уровня регулировки обогрева
- Регулировка высоты пламени
- Функция увлажнения воздуха
- Пульт ДУ
- Защита от перегрева

ГАБАРИТНЫЕ РАЗМЕРЫ

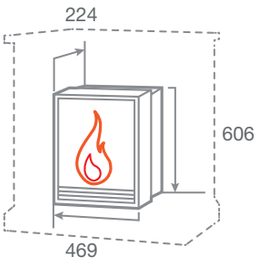

Встраиваемые размеры (ВхШхГ):
578 мм х 409 мм х 204 мм
Вес: 15 кг. Объём: 0,1 м3

3D OREGAN

- 3D эффект пламени
- Мощность обогрева 0,75 кВт /1,5 кВт
- 2 уровня регулировки обогрева
- Регулировка высоты пламени
- Функция увлажнения воздуха
- Пульт ДУ
- Защита от перегрева
- Звуковой эффект

ГАБАРИТНЫЕ РАЗМЕРЫ

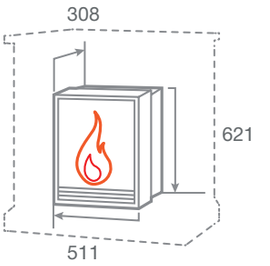

Встраиваемые размеры (ВхШхГ):
582 мм х 402 мм х 204 мм
Вес: 23 кг. Объём: 0,14 м3

3D HELIOS

- 3D эффект пламени
- Мощность обогрева 0,75 кВт /1,5 кВт
- 2 уровня регулировки обогрева
- Регулировка высоты пламени
- Функция увлажнения воздуха
- Пульт ДУ
- Защита от перегрева
- Звуковой эффект
- Эффект затухания дров

ГАБАРИТНЫЕ РАЗМЕРЫ

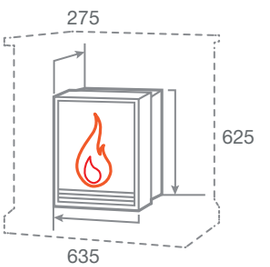

Встраиваемые размеры (ВхШхГ):
595 мм х 575 мм х 250 мм
Вес: 20 кг. Объём: 0,16 м3

3D SILVA LOG 26

- 3D эффект пламени
- Регулировка высоты пламени
- Функция увлажнения воздуха
- Пульт ДУ
- Эффект затухания дров

ГАБАРИТНЫЕ РАЗМЕРЫ

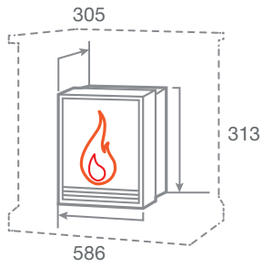

Вес: 7,4 кг.
Объём: 0,1 м3

3D CASSETE 630

- 3D эффект пламени
- Регулировка высоты пламени
- Функция увлажнения воздуха
- Пульт ДУ
- Звуковой эффект
- Эффект затухания дров

ГАБАРИТНЫЕ РАЗМЕРЫ

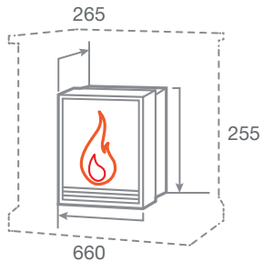

Встраиваемые размеры (ВхШхГ)
165 мм х 627 мм х 265 мм
Вес: 23 кг. Объём: 0,14 м3

3D Панель стальная 630

3D CASSETTE 1000

- 3D эффект пламени
- Регулировка высоты пламени
- Функция увлажнения воздуха
- Пульт ДУ
- Звуковой эффект
- Эффект затухания дров

ГАБАРИТНЫЕ РАЗМЕРЫ

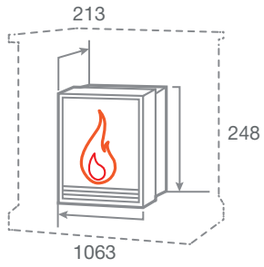

Встраиваемые размеры (ВхШхГ)
168 мм х 1032 мм х 213 мм
Вес: 13,2 кг. Объём: 0,09 м3

3D Панель стальная 1000

3D ЭЛЕКТРООЧАГИ

3D HELIOS 26

- 3D эффект пламени
- Мощность обогрева 0,75 кВт /1,5 кВт
- 2 уровня регулировки обогрева
- Регулировка высоты пламени
- Функция увлажнения воздуха
- Пульт ДУ
- Защита от перегрева
- Звуковой эффект
- Эффект затухания дров

ГАБАРИТНЫЕ РАЗМЕРЫ

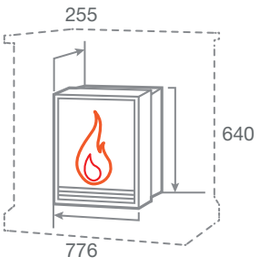

Встраиваемые размеры (ВхШхГ):
590 мм x 690 мм x 240 мм
Вес: 24,8 кг. Объём: 0,2 м3

3D NOVARA 26

- 3D эффект пламени
- Мощность обогрева 0,95 кВт /1,8 кВт
- 2 уровня регулировки обогрева
- Регулировка высоты пламени
- Функция увлажнения воздуха
- Пульт ДУ
- Защита от перегрева
- Звуковой эффект
- Эффект затухания дров

ГАБАРИТНЫЕ РАЗМЕРЫ

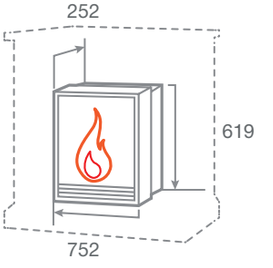

Встраиваемые размеры (ВхШхГ):
580 мм x 700 мм x 240 мм
Вес: 18,5 кг. Объём: 0,16 м3

3D LEEDS 26

- 3D эффект пламени
- Мощность обогрева 0,75 кВт /1,5 кВт
- 2 уровня регулировки обогрева
- Регулировка высоты пламени
- Функция увлажнения воздуха
- Пульт ДУ
- Защита от перегрева
- Звуковой эффект

ГАБАРИТНЫЕ РАЗМЕРЫ

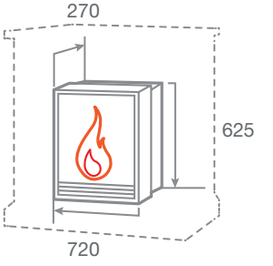

Встраиваемые размеры (ВхШхГ):
590 мм x 650 мм x 245 мм
Вес: 19 кг. Объём: 0,18 м3

3D FIRESTAR 33

- 3D эффект пламени
- Мощность обогрева 0,75 кВт /1,5 кВт
- 2 уровня регулировки обогрева
- Регулировка высоты пламени
- Функция увлажнения воздуха
- Пульт ДУ
- Защита от перегрева
- Звуковой эффект
- Эффект затухания дров

ГАБАРИТНЫЕ РАЗМЕРЫ

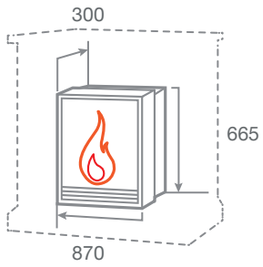

Встраиваемые размеры (ВхШхГ)
665 мм x 840 мм x 240 мм
Вес: 30 кг. Объём: 0,18 м3

3D LINE-S 150

- 3D эффект пламени
- Регулировка высоты пламени
- Функция увлажнения воздуха
- Пульт ДУ
- Звуковой эффект

ГАБАРИТНЫЕ РАЗМЕРЫ

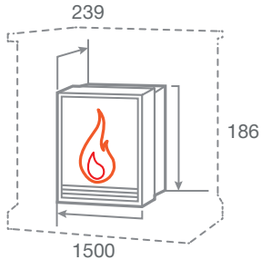

Встраиваемые размеры (ВхШхГ)
166 мм x 1451 мм x 210 мм
Вес: 30 кг. Объём: 0,25 м3

"Хороший стиль кроется в сердце". Дени Дидро

На фото очаг 3D LINE-S 150

FOBOS LUX BL/BR S

- Мощность обогрева 0,75 кВт/1,5 кВт
- 2 уровня режима обогрева
- Защита от перегрева
- Звуковой эффект
- Лампы накаливания
- Внутреннее стекло - зеркальное

ГАБАРИТНЫЕ РАЗМЕРЫ

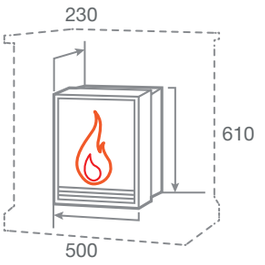

Встраиваемые размеры (ВхШхГ):
555 мм х 395 мм х 125 мм
Вес: 15,6 кг. Объём: 0,11 м3

MAJESTIC LUX BL/BR S

- Мощность обогрева 0,75 кВт/1,5 кВт
- 2 уровня режима обогрева
- Защита от перегрева
- Звуковой эффект
- Лампы накаливания
- Внутреннее стекло - зеркальное

ГАБАРИТНЫЕ РАЗМЕРЫ

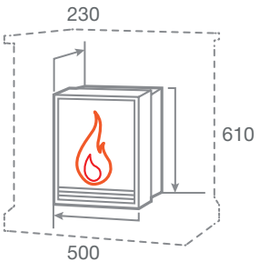

Встраиваемые размеры (ВхШхГ):
555 мм х 395 мм х 125 мм
Вес: 13,1 кг. Объём: 0,11 м3

RIMINI

- Мощность обогрева 1 кВт /2 кВт
- 2 уровня регулировки обогрева
- Регулировка высоты пламени
- Защита от перегрева
- Лампы накаливания
- Внутреннее стекло - зеркальное

ГАБАРИТНЫЕ РАЗМЕРЫ

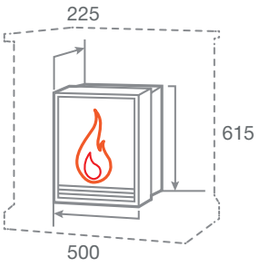

Встраиваемые размеры (ВхШхГ):
556 мм х 394 мм х 225 мм
Вес: 13 кг. Объём: 0,1 м3

EUGENE

- Мощность обогрева 0,75 кВт/1,5 кВт
- 2 уровня режима обогрева
- Защита от перегрева
- Внутреннее стекло - зеркальное
- Лампы накаливания
- Диммер
- Пульт ДУ

ГАБАРИТНЫЕ РАЗМЕРЫ

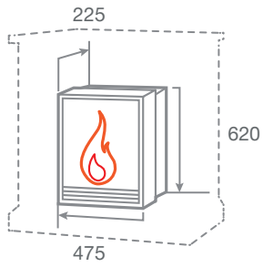

Встраиваемые размеры (ВхШхГ)
575 мм х 405 мм х 220 мм
Вес: 17,1 кг. Объём: 0,12 м3

ASTON 18

- Мощность обогрева 0,75 кВт/1,5 кВт
- 2 уровня режима обогрева
- Защита от перегрева
- Лампы накаливания

ГАБАРИТНЫЕ РАЗМЕРЫ

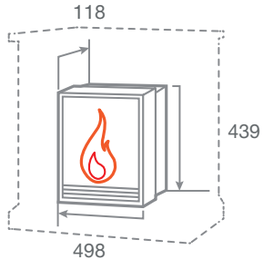

Встраиваемые размеры (ВхШхГ)
418 мм х 455 мм х 96 мм
Вес: 10 кг. Объём: 0,1 м3

LEEDS 23 DDW

- Мощность обогрева 1 кВт /2 кВт
- 2 уровня режима обогрева
- 4 уровня регулировки пламени
- Разноцветное пламя
- LED технология пламени
- Эффект затухания дров
- Защита от перегрева
- Пульт ДУ
- Термостат

ГАБАРИТНЫЕ РАЗМЕРЫ

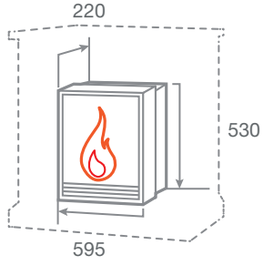

Встраиваемые размеры (ВхШхГ)
500 мм х 550 мм х 190 мм
Вес: 15,8 кг. Объём: 0,12 м3

IRVINE 24

- Мощность обогрева 0,75 кВт/1,5 кВт
- 2 уровня регулировки обогрева
- Защита от перегрева
- LED технология пламени
- Реалистичный эффект пламени
- Звуковой эффект
- Пульт ДУ

ГАБАРИТНЫЕ РАЗМЕРЫ

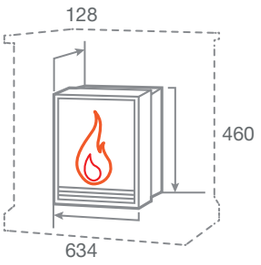

Встраиваемые размеры (ВхШхГ):
415 мм x 559 мм x 97 мм
Вес: 12 кг. Объём: 0,1 м3

KENDAL 24

- Мощность обогрева 0,75 кВт/1,5 кВт
- 2 уровня регулировки обогрева
- Защита от перегрева
- LED технология пламени
- Реалистичный эффект пламени
- Звуковой эффект
- Пульт ДУ
- Тачскрин

ГАБАРИТНЫЕ РАЗМЕРЫ

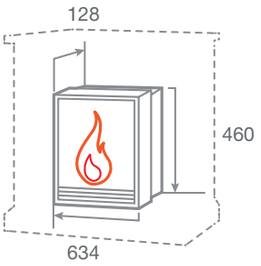

Встраиваемые размеры (ВхШхГ):
415 мм x 559 мм x 97 мм
Вес: 12 кг. Объём: 0,1 м3

FIREFIELD 25 S IR

- Инфракрасный обогрев
- Мощность обогрева до 1,7 кВт
- 6 уровней регулировки обогрева
- Таймер отключения
- LED технология пламени
- LED дисплей
- 5 уровней регулировки пламени
- Защита от перегрева
- Термостат
- Звуковой эффект
- Эффект затухания дров
- Пульт ДУ

ГАБАРИТНЫЕ РАЗМЕРЫ

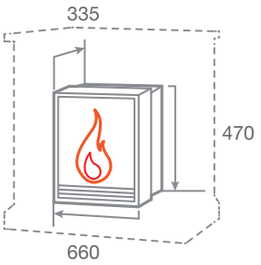

Встраиваемые размеры (ВхШхГ):
470 мм x 635 мм x 255 мм
Вес: 20 кг. Объём: 0,14 м3

SPARTA 25,5 LED

- Мощность обогрева 0,75 кВт/1,5 кВт
- 2 уровня регулировки обогрева
- Защита от перегрева
- Регулировка яркости пламени
- Светодиодные лампы
- LED технология пламени
- Пульт ДУ
- Звуковой эффект

ГАБАРИТНЫЕ РАЗМЕРЫ

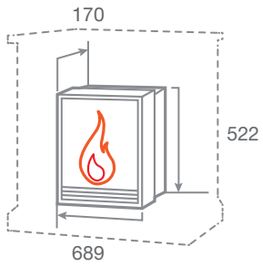

Встраиваемые размеры (ВхШхГ)
505 мм x 642 мм x 152 мм
Вес: 15 кг. Объём: 0,15 м3

EVRIKA 25,5 LED

- Мощность обогрева 0,75 кВт/1,5 кВт
- 2 уровня регулировки обогрева
- Защита от перегрева
- Регулировка яркости пламени
- Светодиодные лампы
- LED технология пламени
- Пульт ДУ
- Звуковой эффект

ГАБАРИТНЫЕ РАЗМЕРЫ

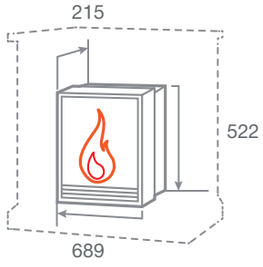

Встраиваемые размеры (ВхШхГ)
506 мм x 642 мм x 152 мм
Вес: 15 кг. Объём: 0,15 м3

MOONBLAZE LUX BL/BR S

- Мощность обогрева 1 кВт/2 кВт
- 2 уровня регулировки обогрева
- Защита от перегрева
- 5 уровней регулировки пламени
- Таймер отключения
- Термостат
- Звуковой эффект
- Внутреннее стекло - зеркальное
- Пульт ДУ

ГАБАРИТНЫЕ РАЗМЕРЫ

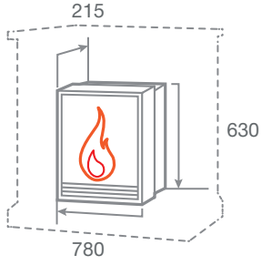

Встраиваемые размеры (ВхШхГ)
585 мм x 695 мм x 195 мм
Вес: 19 кг. Объём: 0,16 м3

EPSILON 26 S IR

- Инфракрасный обогрев
- Мощность обогрева 1,7 кВт
- 7 уровней регулировки обогрева
- Таймер отключения
- LED технология пламени
- 5 уровней регулировки пламени
- Защита от перегрева
- Термостат
- Звуковой эффект
- Пульт ДУ

ГАБАРИТНЫЕ РАЗМЕРЫ

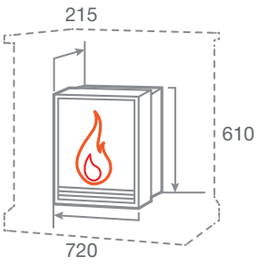

Встраиваемые размеры (ВхШхГ):
600 мм х 700 мм х 195 мм
Вес: 19,5 кг. Объём: 0,15 м3

FIRESPACE 33W S IR

- Инфракрасный обогрев
- Мощность обогрева до 1,7 кВт
- 5 уровней регулировки обогрева
- Таймер отключения
- LED технология пламени
- LED дисплей
- 5 уровней регулировки пламени
- Защита от перегрева
- Термостат
- Звуковой эффект
- Эффект затухания дров
- Пульт ДУ

ГАБАРИТНЫЕ РАЗМЕРЫ

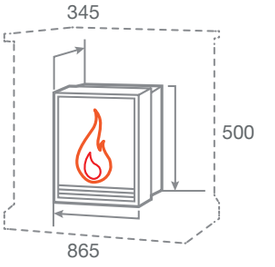

Встраиваемые размеры (ВхШхГ):
500 мм х 840 мм х 265 мм
Вес: 23,5 кг. Объём: 0,22 м3

FIRESPACE 33 S IR

- Инфракрасный обогрев
- Мощность обогрева до 1,7 кВт
- 5 уровней регулировки обогрева
- Таймер отключения
- LED технология пламени
- LED дисплей
- 5 уровней регулировки пламени
- Защита от перегрева
- Термостат
- Звуковой эффект
- Эффект затухания дров
- Пульт ДУ

ГАБАРИТНЫЕ РАЗМЕРЫ

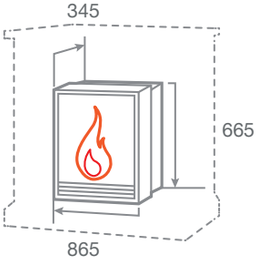

Встраиваемые размеры (ВхШхГ):
665 мм х 840 мм х 265 мм
Вес: 26,4 кг. Объём: 0,28 м3

ANDROMEDA

ГАБАРИТНЫЕ РАЗМЕРЫ

- Мощность обогрева 0,85 кВт /1,7 кВт
- 2 уровня регулировки обогрева
- Защита от перегрева
- Лампы накаливания
- Пульт ДУ

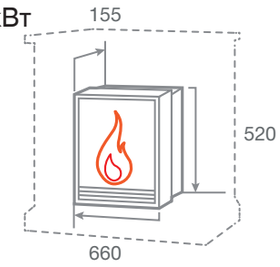

Встраиваемые размеры (ВхШхГ)
475 мм х 485 мм х 140 мм
Вес: 13,4 кг. Объём: 0,09 м3

LINCOLN

ГАБАРИТНЫЕ РАЗМЕРЫ

- Мощность обогрева 0,75 кВт/1,5 кВт
- 2 уровня регулировки обогрева
- Защита от перегрева
- Регулировка яркости пламени
- Лампы накаливания
- Пульт ДУ

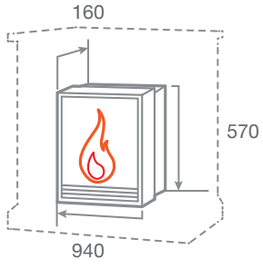

Встраиваемые размеры (ВхШхГ)
550 мм х 550 мм х 110 мм
Вес: 20,2 кг. Объём: 0,14 м3

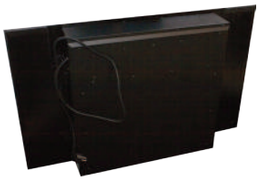

DALLAS BLM/WT

ГАБАРИТНЫЕ РАЗМЕРЫ

- Мощность обогрева 0,75 кВт/1,5 кВт
- 2 уровня регулировки обогрева
- Защита от перегрева
- Регулировка яркости пламени
- Светодиодные лампы
- Пульт ДУ

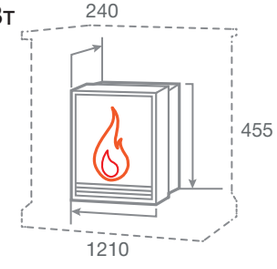

Вес: 30 кг.
Объём: 0,27 м3

SUPERIOR

- Мощность обогрева 0,85 кВт /1,5 кВт
- 2 уровня регулировки обогрева
- LED технология пламени
- Эффект мерцания
- Защита от перегрева

ГАБАРИТНЫЕ РАЗМЕРЫ

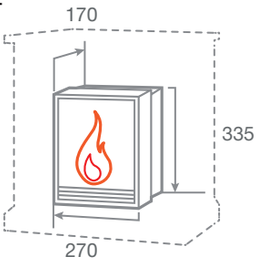

Вес: 2,8 кг.
Объём: 0,09 м3

DEWY

- Мощность обогрева 0,85 кВт/1,5 кВт
- 2 уровня регулировки обогрева
- LED технология пламени
- Эффект мерцания
- Защита от перегрева

ГАБАРИТНЫЕ РАЗМЕРЫ

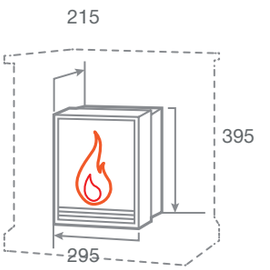

Вес: 3 кг.
Объём: 0,09 м3

PLUTON

- Мощность обогрева 1 кВт/2 кВт
- 2 уровня регулировки обогрева
- Эффект мерцания
- Регулировка яркости пламени
- Термостат
- Защита от перегрева

ГАБАРИТНЫЕ РАЗМЕРЫ

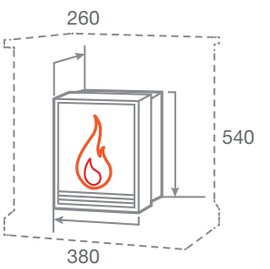

Вес: 9,7 кг.
Объём: 0,1 м3

ПОДХОДЯЩИЕ ОЧАГИ:

FOBOS LUX BL/BR-S,
MAJESTIC LUX BL/BR-S,
3D OREGAN, 3D OLYMPIC
ASTON 18, RIMINI, EUGENE

"Перед тем, как начать улучшать мир,
три раза посмотри на собственный дом"

Китайская пословица

НА ФОТО ПОРТАЛ OTTAWA DN С ОЧАГОМ MAJESTIC LUX BR

ТИП ОЧАГА

ADELAIDA STD/EUG

С очагом EUGENE

С очагом MAJESTIC LUX BL S

С очагом ASTON 18

МАТЕРИАЛ	МДФ + ПВХ покрытие
ЦВЕТ	Белый камень WT-F715
ВЕС И ОБЪЁМ	38,0 кг; 0,46 м3
ОЧАГ	FOBOS LUX BL/BR-S, MAJESTIC LUX BL/BR-S, 3D OREGAN, 3D OLYMPIC, ASTON 18, RIMINI, EUGENE

RealFlame®

СДЕЛАНО В РОССИИ

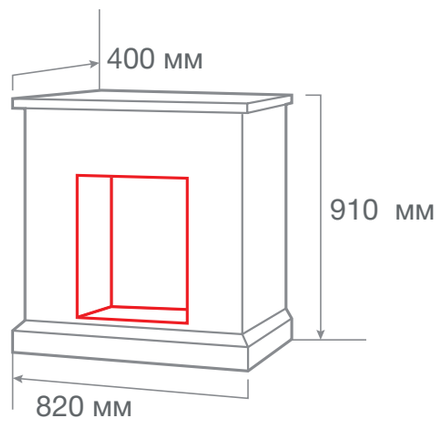

ТИП ОЧАГА

LILIAN STD/EUG

С очагом 3D OREGAN

С очагом MAJESTIC LUX BL S

С очагом FOBOS LUX BR S

МАТЕРИАЛ	МДФ + ПВХ покрытие
ЦВЕТ	Орех DN-F817 Жемчуг WT-F617
ВЕС И ОБЪЁМ	26,0 кг; 0,16 м3
ОЧАГ	3D OREGAN, 3D OLYMPIC, FOBOS LUX BL/BR-S, MAJESTIC LUX BL/BR-S, RIMINI, EUGENE

RealFlame®

СДЕЛАНО В РОССИИ

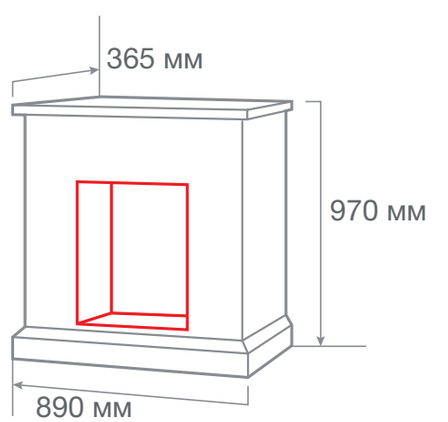

ТИП ОЧАГА

OTTAWA STD/EUG

МАТЕРИАЛ	МДФ + ПВХ покрытие
ЦВЕТ	Венге премиум DN-F818 Белое золото WT-F614
ВЕС И ОБЪЁМ	34,0 кг; 0,16 м3
ОЧАГ	FOBOS LUX BL/BR-S, MAJESTIC LUX BL/BR-S, 3D OREGAN, 3D OLYMPIC, ASTON 18, RIMINI, EUGENE

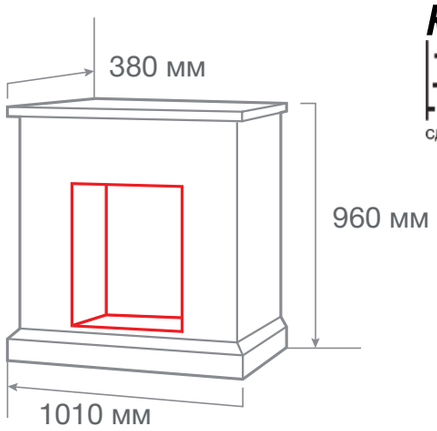

RealFlame®
СДЕЛАНО В РОССИИ

С очагом ASTON 18

С очагом FOBOS LUX BR S

С очагом MAJESTIC LUX BL S

ТИП ОЧАГА

OTTAWA CORNER STD/EUG

МАТЕРИАЛ	МДФ + ПВХ покрытие
ЦВЕТ	Венге премиум DN-F818 Белое золото WT-F614
ВЕС И ОБЪЁМ	37,0 кг; 0,59 м3
ОЧАГ	3D OREGAN, 3D OLYMPIC , FOBOS LUX BL/BR-S, MAJESTIC LUX BL/BR-S, RIMINI, EUGENE

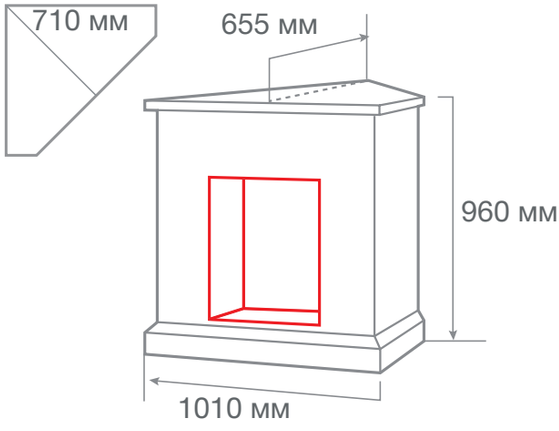

RealFlame®
СДЕЛАНО В РОССИИ

С очагом RIMINI

С очагом FOBOS LUX BR S

С очагом MAJESTIC LUX BR S

ТИП ОЧАГА

DOMINICA STD/EUG/18/24

С очагом MAJESTIC LUX BL S

С очагом EUGENE

С очагом 3D OLYMPIC

МАТЕРИАЛ	МДФ + ПВХ покрытие
ЦВЕТ	Орех DN-F817 Белый матовый WTM-F511
ВЕС И ОБЪЁМ	34,0 кг; 0,21 м3
ОЧАГ	3D OREGAN, 3D OLYMPIC, ASTON 18, IRVINE 24, KENDAL 24 FOBOS LUX BL/BR-S, MAJESTIC LUX BL/BR-S, RIMINI, EUGENE

RealFlame®
СДЕЛАНО В РОССИИ

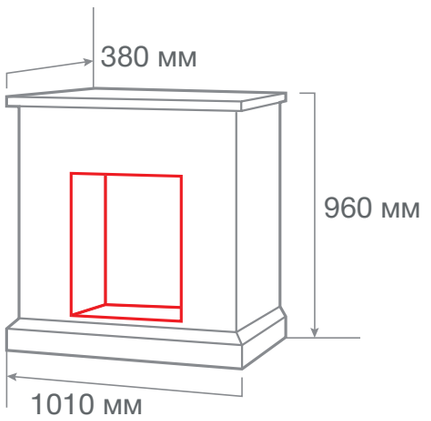

ТИП ОЧАГА

DOMINICA CORNER STD/EUG

С очагом FOBOS LUX BR S

С очагом 3D OLYMPIC

С очагом EUGENE

МАТЕРИАЛ	МДФ + ПВХ покрытие
ЦВЕТ	Орех DN-F817 Белый матовый WTM-F511
ВЕС И ОБЪЁМ	37,0 кг; 0,49 м3
ОЧАГ	3D OREGAN, 3D OLYMPIC , FOBOS LUX BL/BR-S, MAJESTIC LUX BL/BR-S, RIMINI, EUGENE

RealFlame®
СДЕЛАНО В РОССИИ

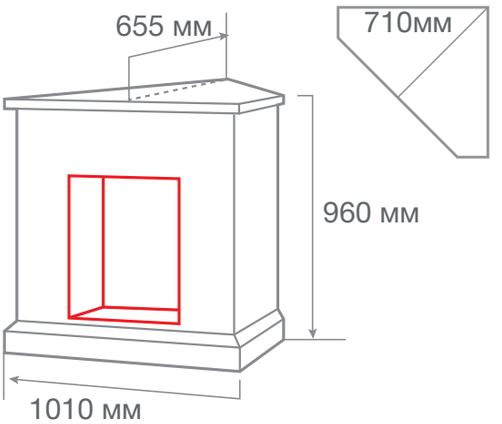

ТИП ОЧАГА

ANITA STD/EUG

МАТЕРИАЛ	МДФ + шпон
ЦВЕТ	Античный дуб АО-257 Античный дуб АО-215 Белый дуб с патиной WT-559G Белый дуб с патиной WT-519G
ВЕС И ОБЪЁМ	37,0 кг; 0,49 м3
ОЧАГ	3D OREGAN, 3D OLYMPIC , FOBOS LUX BL/BR-S, MAJESTIC LUX BL/BR-S, RIMINI, EUGENE

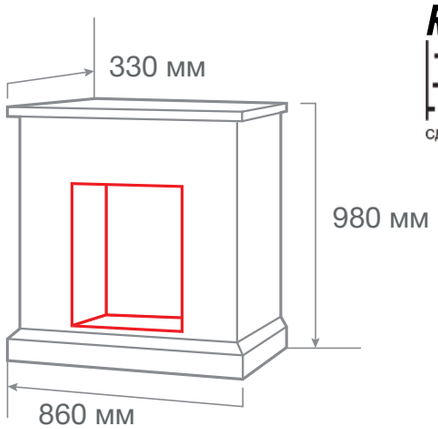

RealFlame®
СДЕЛАНО В РОССИИ

С очагом FOBOS LUX BR S

С очагом MAJESTIC LUX BR S

С очагом RIMINI

ТИП ОЧАГА

ANITA CORNER STD/EUG

МАТЕРИАЛ	МДФ + шпон
ЦВЕТ	Античный дуб АО-257 Античный дуб АО-215 Белый дуб с патиной WT-559G Белый дуб с патиной WT-519G
ВЕС И ОБЪЁМ	46,0 кг; 0,53 м3
ОЧАГ	3D OREGAN, 3D OLYMPIC, FOBOS LUX BL/BR-S, MAJESTIC LUX BL/BR-S, RIMINI, EUGENE

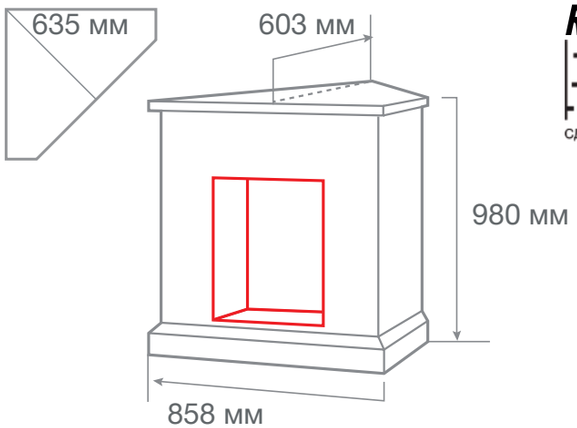

RealFlame®
СДЕЛАНО В РОССИИ

С очагом 3D OLYMPIC

С очагом MAJESTIC LUX BR S

С очагом RIMINI

ТИП ОЧАГА

TORINO STD/EUG

С очагом 3D OLYMPIC

С очагом MAJESTIC LUX BR/BL S

МАТЕРИАЛ	МДФ + шпон
ЦВЕТ	Античный дуб AO-L215 Белый дуб WT-L614 Айвори WT-F612
ВЕС И ОБЪЁМ	40,0 кг; 0,46 м^3
ОЧАГ	3D OREGAN, 3D OLYMPIC, FOBOS LUX BL/BR-S, MAJESTIC LUX BL/BR-S, RIMINI, EUGENE

RealFlame®
СДЕЛАНО В РОССИИ

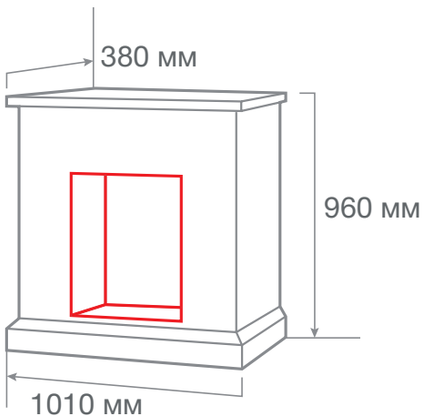

ТИП ОЧАГА

DACOTA STD/EUG

С очагом MAJESTIC LUX BR S

С очагом 3D OREGAN

С очагом MAJESTIC LUX BR S

МАТЕРИАЛ	МДФ + шпон
ЦВЕТ	Античный дуб AO-215 Белый дуб WT-614 Белый дуб WT-64
ВЕС И ОБЪЁМ	35,0 кг; 0,50 м^3
ОЧАГ	3D OREGAN, 3D OLYMPIC, FOBOS LUX BL/BR-S, MAJESTIC LUX BL/BR-S, RIMINI, EUGENE

RealFlame®
СДЕЛАНО В РОССИИ

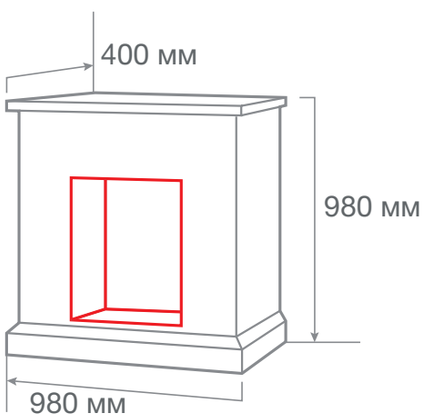

ТИП ОЧАГА

ROSA STD/EUG

МАТЕРИАЛ	МДФ + шпон
ЦВЕТ	Белый дуб с патиной WT-L619G
ВЕС И ОБЪЁМ	37,0 кг; 0,47 м^3
ОЧАГ	3D OREGAN, 3D OLYMPIC, FOBOS LUX BL/BR-S, MAJESTIC LUX BL/BR-S, RIMINI, EUGENE

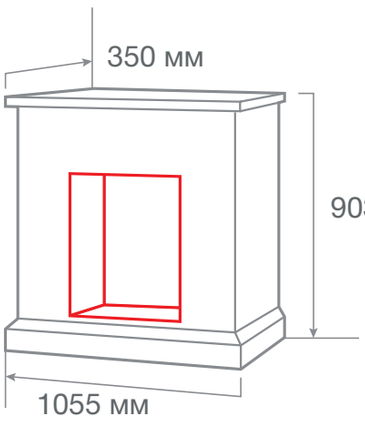

RealFlame®
СДЕЛАНО В РОССИИ

С очагом FOBOS LUX BL S

С очагом 3D OLYMPIC

С очагом RIMINI

ТИП ОЧАГА

CORSICA STD/EUG

МАТЕРИАЛ	МДФ + шпон
ЦВЕТ	Античный дуб AO-L215 Белый дуб с патиной WT-L619G
ВЕС И ОБЪЁМ	36,0 кг; 0,51 м^3
ОЧАГ	3D OREGAN, 3D OLYMPIC, FOBOS LUX BL/BR-S, MAJESTIC LUX BL/BR-S, RIMINI, EUGENE

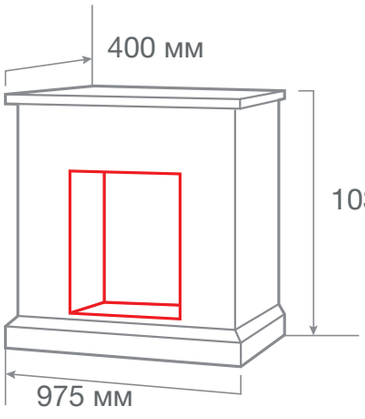

RealFlame®
СДЕЛАНО В РОССИИ

С очагом FOBOS LUX BR S

С очагом MAJESTIC LUX BL S

С очагом 3D OLYMPIC

ТИП ОЧАГА

ПОРТАЛ ELLADA 33

“Достоинство стиля заключается в ясности”.
Аристотель

МАТЕРИАЛ	МДФ + шпон
ЦВЕТ	Античный дуб АО-257 Белый дуб с патиной WT-659B Белый дуб с патиной WT-659G Белый дуб с патиной WT-659S
ВЕС И ОБЪЁМ	70 кг; 1,20 м3
ОЧАГ	FIRESPACE 33 S IR 3D FIRESTAR 33

RealFlame®
СДЕЛАНО В РОССИИ

ТИП ОЧАГА

LORANS 25

МАТЕРИАЛ	МДФ
ЦВЕТ	Белый WT-P511
ВЕС И ОБЪЁМ	75,0 кг; 0,64 м^3
ОЧАГ	FIREFIELD 25 S IR

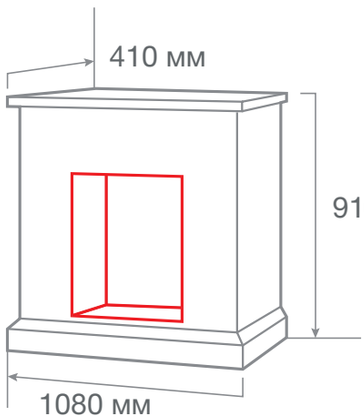

RealFlame®
СДЕЛАНО В РОССИИ

С очагом FIREFIELD 25 S IR

С очагом FIREFIELD 25 S IR

ТИП ОЧАГА

MOROCCO 25

МАТЕРИАЛ	МДФ
ЦВЕТ	Белый дуб WT-P614
ВЕС И ОБЪЁМ	39,0 кг; 0,48 м^3
ОЧАГ	FIREFIELD 25 S IR

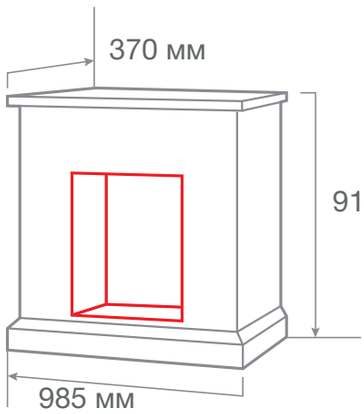

RealFlame®
СДЕЛАНО В РОССИИ

С очагом FIREFIELD 25 S IR

С очагом FIREFIELD 25 S IR

ТИП ОЧАГА

ROSA 25

С очагом FIREFIELD 25 S IR

С очагом FIREFIELD 25 S IR

МАТЕРИАЛ	МДФ + шпон
ЦВЕТ	Белый дуб с патиной WT-L619G
ВЕС И ОБЪЁМ	71,0 кг; 0,75 м^3
ОЧАГ	FIREFIELD 25 S IR

RealFlame®
СДЕЛАНО В РОССИИ

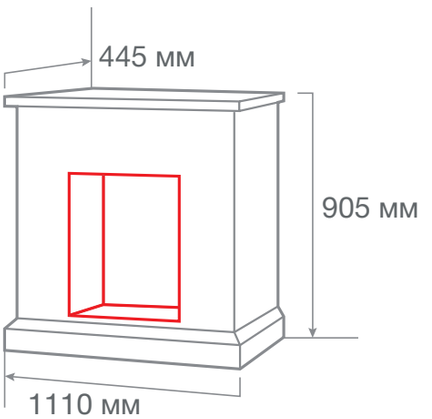

ТИП ОЧАГА

SONATA 25

С очагом FIREFIELD 25 S IR

С очагом FIREFIELD 25 S IR

МАТЕРИАЛ	МДФ + ПВХ покрытие
ЦВЕТ	Белое золото WT-F614
ВЕС И ОБЪЁМ	45,0 кг; 0,69 м^3
ОЧАГ	FIREFIELD 25 S IR

RealFlame®
СДЕЛАНО В РОССИИ

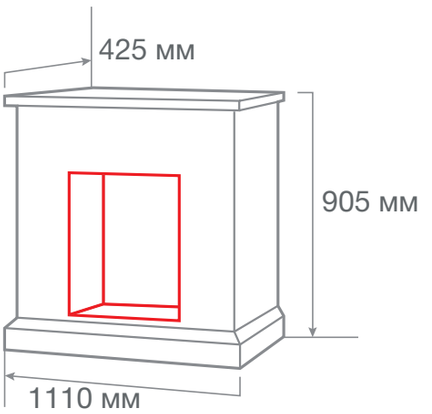

ТИП ОЧАГА

BELLA 25/25,5

МАТЕРИАЛ	МДФ + шпон
ЦВЕТ	Белый дуб с патиной WT-659G
ВЕС И ОБЪЁМ	55,0 кг; 0,65 м^3
ОЧАГ	FIREFIELD 25 S IR, SPARTA 25,5 LED, EVRIKA 25,5 LED

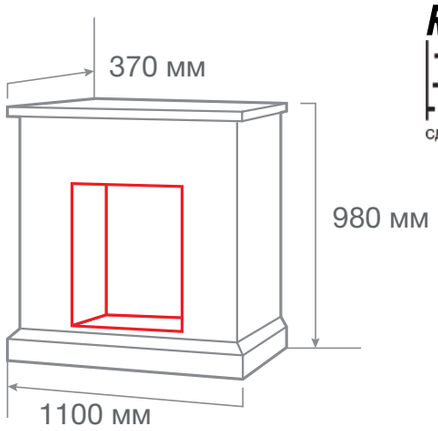

RealFlame®
СДЕЛАНО В РОССИИ

С очагом FIREFIELD 25 S IR

С очагом EVRIKA 25,5 LED

ТИП ОЧАГА

CAROLINA 24/25,5

МАТЕРИАЛ	МДФ + ПВХ покрытие
ЦВЕТ	Арабика DN-F815 Бьянко WT-F515
ВЕС И ОБЪЁМ	40,0 кг; 0,47 м^3
ОЧАГ	IRVINE 24, KENDAL 24, SPARTA 25,5 LED, EVRIKA 25,5 LED

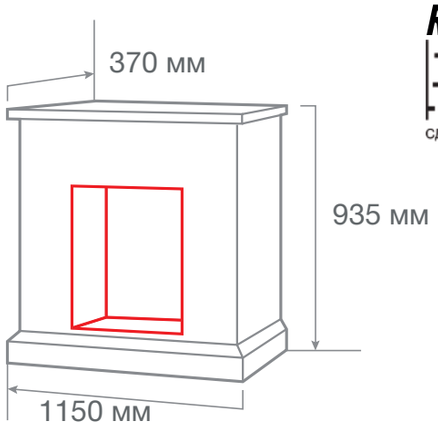

RealFlame®
СДЕЛАНО В РОССИИ

С очагом KENDAL 24

С очагом SPARTA 25,5 LED

С очагом EVRIKA 25,5 LED

ТИП ОЧАГА

LEDA 24/25,5

С очагом IRVINE 24

С очагом EVRIKA 25,5 LED

МАТЕРИАЛ	МДФ + ПВХ покрытие
ЦВЕТ	Белый матовый WTM-F511
ВЕС И ОБЪЁМ	40,0 кг; 0,47 м^3
ОЧАГ	IRVINE 24, KENDAL 24, SPARTA 25,5 LED, EVRIKA 25,5 LED

RealFlame®
СДЕЛАНО В РОССИИ

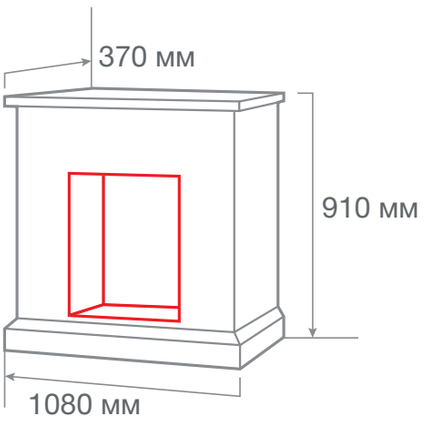

ТИП ОЧАГА

CASABLANCA 25,5/26

С очагом MOONBLAZE LUX BL S

С очагом 3D HELIOS 26

МАТЕРИАЛ	МДФ
ЦВЕТ	Белый WT-P511
ВЕС И ОБЪЁМ	45,0 кг; 0,62 м^3
ОЧАГ	3D HELIOS 26, 3D NOVARA 26, 3D LEEDS 26, 3D SILVA LOG 26, SPARTA 25,5 LED, EVRIKA 25,5 LED, MOONBLAZE DELUXE BL, MOONBLAZE LUX BL/BR-S, EPSILON 26 S IR

RealFlame®
СДЕЛАНО В РОССИИ

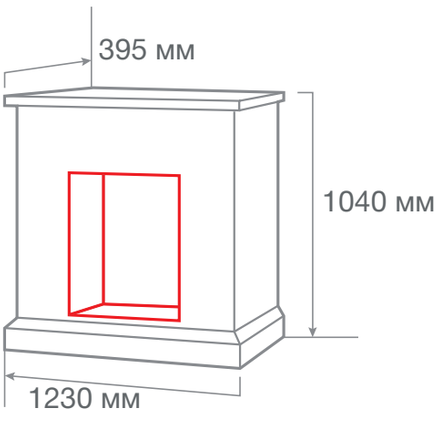

ТИП ОЧАГА

ESTELLA 25,5/26

МАТЕРИАЛ	МДФ + шпон
ЦВЕТ	Белый дуб с патиной WT-519G
ВЕС И ОБЪЁМ	60,0 кг; 0,89 м3
ОЧАГ	3D HELIOS 26, 3D NOVARA 26, 3D LEEDS 26, 3D SILVA LOG 26, SPARTA 25,5 LED, EVRIKA 25,5 LED, MOONBLAZE DELUXE BL, MOONBLAZE LUX BL/BR-S, EPSILON 26 S IR

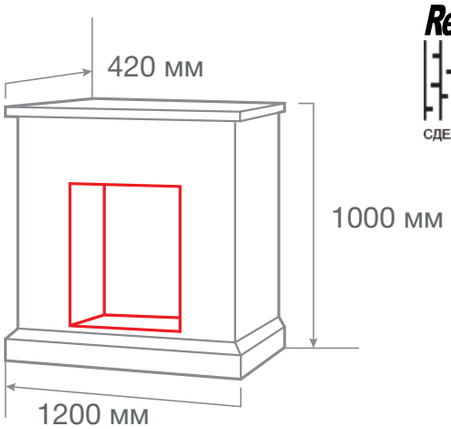

RealFlame®
СДЕЛАНО В РОССИИ

С очагом 3D LEEDS 26

С очагом MOONBLAZE LUX BR S

ТИП ОЧАГА

KELLIE 25,5/26

МАТЕРИАЛ	МДФ + ПВХ покрытие
ЦВЕТ	Белый камень WT-F715
ВЕС И ОБЪЁМ	45,0 кг; 0,62 м^3
ОЧАГ	3D HELIOS 26, 3D NOVARA 26, 3D LEEDS 26, 3D SILVA LOG 26, SPARTA 25,5 LED, EVRIKA 25,5 LED, MOONBLAZE DELUXE BL, MOONBLAZE LUX BL/BR-S, EPSILON 26 S IR

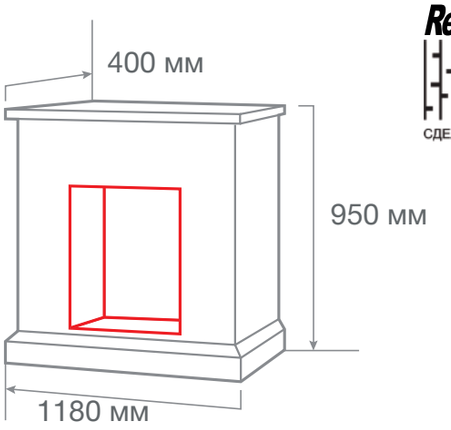

RealFlame®
СДЕЛАНО В РОССИИ

С очагом EVRIKA 25,5 LED

С очагом EPSILON 26 S IR

ТИП ОЧАГА

MALTA 25,5/26

С очагом MOONBLAZE LUX BR S

С очагом 3D LEEDS 26

С очагом 3D HELIOS 26

МАТЕРИАЛ	МДФ + ПВХ покрытие
ЦВЕТ	Айвори WT-F612
ВЕС И ОБЪЁМ	45,0 кг; 0,68 м³
ОЧАГ	3D HELIOS 26, 3D NOVARA 26, 3D LEEDS 26, 3D SILVA LOG 26, SPARTA 25,5 LED, EVRIKA 25,5 LED, MOONBLAZE DELUXE BL, MOONBLAZE LUX BL/BR-S, EPSILON 26 S IR

RealFlame®
СДЕЛАНО В РОССИИ

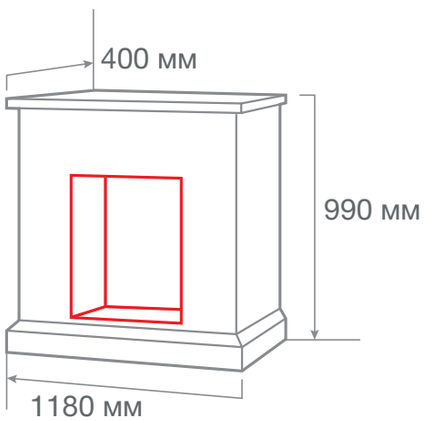

ТИП ОЧАГА

MILTON 25,5/26

С очагом EVRIKA 25,5 LED

С очагом 3D LEEDS 26

С очагом MOONBLAZE DELUX BL

МАТЕРИАЛ	МДФ + ПВХ покрытие
ЦВЕТ	Венге премиум DN-F818 Жемчуг WT-F617
ВЕС И ОБЪЁМ	42,0 кг; 0,19 м³
ОЧАГ	3D HELIOS 26, 3D NOVARA 26, 3D LEEDS 26, 3D SILVA LOG 26, SPARTA 25,5 LED, EVRIKA 25,5 LED, MOONBLAZE DELUXE BL, MOONBLAZE LUX BL/BR-S, EPSILON 26 S IR

RealFlame®
СДЕЛАНО В РОССИИ

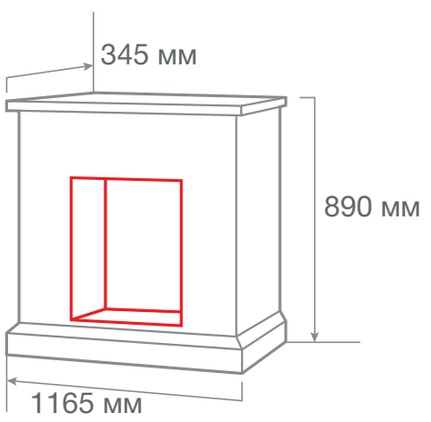

ТИП ОЧАГА

OLIVIA 25,5/26

МАТЕРИАЛ	МДФ + ПВХ покрытие
ЦВЕТ	Корень ореха AO-F211 Арабика DN-F815
ВЕС И ОБЪЁМ	60,0 кг; 0,66 м³
ОЧАГ	3D HELIOS 26, 3D NOVARA 26, 3D LEEDS 26, 3D SILVA LOG 26, SPARTA 25,5 LED, EVRIKA 25,5 LED, MOONBLAZE DELUXE BL, MOONBLAZE LUX BL/BR-S, EPSILON 26 S IR

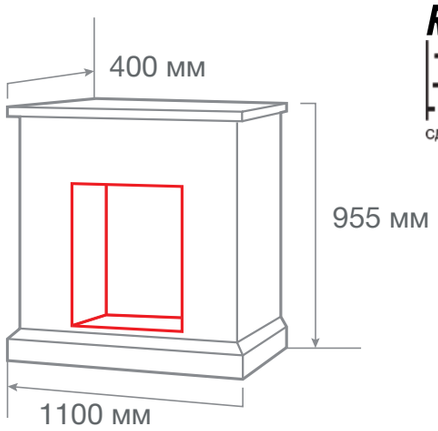

RealFlame®
СДЕЛАНО В РОССИИ

С очагом 3D LEEDS 26

С очагом 3D NOVARA 26

С очагом MOONBLAZE LUX BR S

ТИП ОЧАГА

PHILADELPHIA 25,5/26

МАТЕРИАЛ	МДФ + ПВХ покрытие
ЦВЕТ	Орех DN-F817 Белое золото WT-F614
ВЕС И ОБЪЁМ	39,0 кг; 0,21 м³
ОЧАГ	3D HELIOS 26, 3D NOVARA 26, 3D LEEDS 26, 3D SILVA LOG 26, SPARTA 25,5 LED, EVRIKA 25,5 LED, MOONBLAZE DELUXE BL, MOONBLAZE LUX BL/BR-S, EPSILON 26 S IR

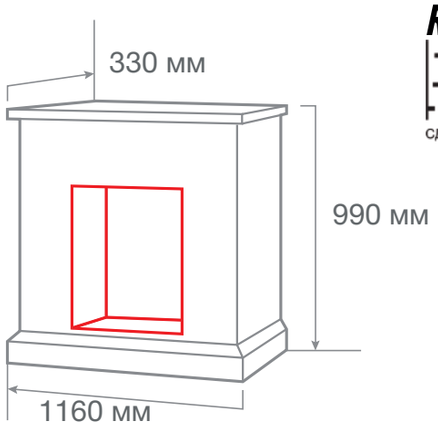

RealFlame®
СДЕЛАНО В РОССИИ

С очагом 3D HELIOS 26

С очагом 3D NOVARA 26

С очагом EPSILON 26 S IR

ТИП ОЧАГА

LETICIA 26

С очагом MOONBLAZE DELUX BL

С очагом 3D NOVARA 26

С очагом EPSILON 26 S IR

МАТЕРИАЛ	МДФ + шпон
ЦВЕТ	Белый дуб с патиной WT-659S Белый дуб с патиной WT-659G Белый дуб с патиной WT-659B
ВЕС И ОБЪЁМ	57,0 кг; 0,92 м^3
ОЧАГ	3D HELIOS 26, 3D NOVARA 26, 3D LEEDS 26, 3D SILVA LOG 26, MOONBLAZE DELUXE BL, MOONBLAZE LUX BL/BR-S, EPSILON 26 S IR

RealFlame®

СДЕЛАНО В РОССИИ

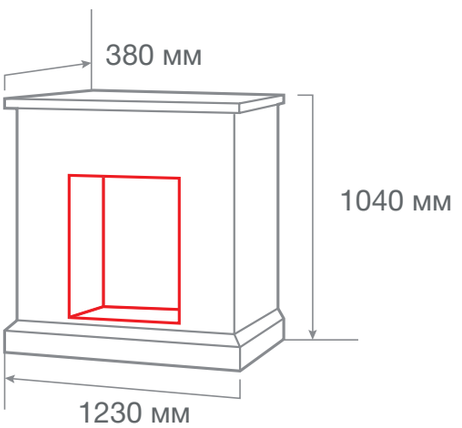

ТИП ОЧАГА

LETICIA CORNER 26

С очагом 3D LEEDS 26

С очагом 3D NOVARA 26

С очагом MOONBLAZE LUX BR S

МАТЕРИАЛ	МДФ + шпон
ЦВЕТ	Белый дуб с патиной WT-659S Белый дуб с патиной WT-659G Белый дуб с патиной WT-659B
ВЕС И ОБЪЁМ	61,0 кг; 0,92 м^3
ОЧАГ	3D HELIOS 26, 3D NOVARA 26, 3D LEEDS 26, 3D SILVA LOG 26, MOONBLAZE DELUXE BL, MOONBLAZE LUX BL/BR-S, EPSILON 26 S IR

RealFlame®

СДЕЛАНО В РОССИИ

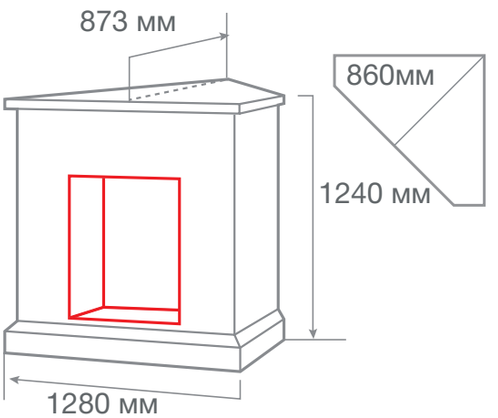

ТИП ОЧАГА

SILVIA 26

МАТЕРИАЛ	МДФ + шпон
ЦВЕТ	Античный дуб AO-215 Белый дуб с патиной WT-659B Белый дуб с патиной WT-659G
ВЕС И ОБЪЁМ	48,0 кг; 0,76 м³
ОЧАГ	3D HELIOS 26, 3D NOVARA 26, 3D LEEDS 26, 3D SILVA LOG 26, MOONBLAZE DELUXE BL, MOONBLAZE LUX BL/BR-S, EPSILON 26 S IR

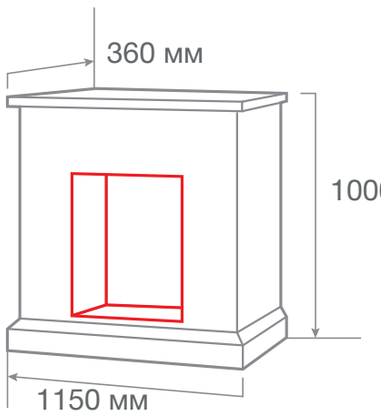

RealFlame®
СДЕЛАНО В РОССИИ

С очагом 3D LEEDS 26

С очагом 3D HELIOS 26

С очагом 3D NOVARA 26

ТИП ОЧАГА

SILVIA CORNER 26

МАТЕРИАЛ	МДФ + шпон
ЦВЕТ	Античный дуб AO-215 Белый дуб с патиной WT-659B Белый дуб с патиной WT-659G
ВЕС И ОБЪЁМ	52,0 кг; 0,76 м³
ОЧАГ	3D HELIOS 26, 3D NOVARA 26, 3D LEEDS 26, 3D SILVA LOG 26, MOONBLAZE DELUXE BL, MOONBLAZE LUX BL/BR-S, EPSILON 26 S IR

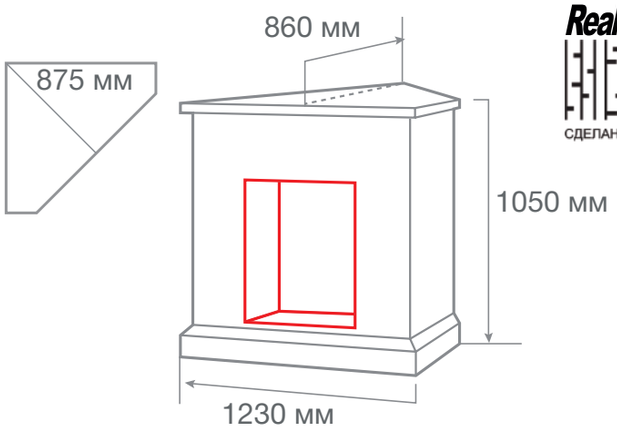

RealFlame®
СДЕЛАНО В РОССИИ

С очагом MOONBLAZE LUX BR S

С очагом 3D HELIOS 26

С очагом EPSILON 26 S IR

ТИП ОЧАГА

CORSICA 26

С очагом 3D NOVARA 26

С очагом MOONBLAZE DELUX BL

С очагом EPSILON 26 S IR

МАТЕРИАЛ	МДФ + шпон
ЦВЕТ	Античный дуб AO-L215 Белый дуб с патиной WT-L619G
ВЕС И ОБЪЁМ	43,0 кг; 0,63 м^3
ОЧАГ	3D HELIOS 26, 3D NOVARA 26, 3D LEEDS 26, 3D SILVA LOG 26, MOONBLAZE DELUXE BL, MOONBLAZE LUX BL/BR-S, EPSILON 26 S IR

RealFlame®
СДЕЛАНО В РОССИИ

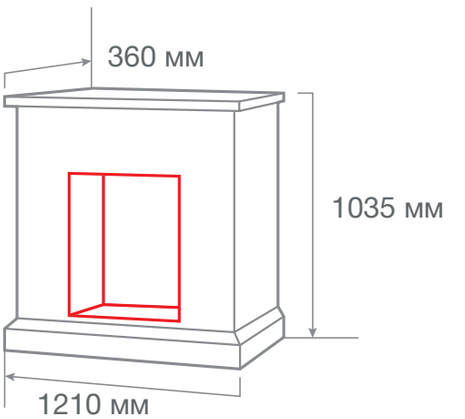

ТИП ОЧАГА

SOFIE 26

С очагом 3D LEEDS 26

С очагом 3D NOVARA 26

С очагом 3D HELIOS 26

МАТЕРИАЛ	МДФ + шпон
ЦВЕТ	Античный дуб AO-L215 Античный дуб AO-22 Белый дуб WT-L614 Белый дуб WT-64
ВЕС И ОБЪЁМ	45,0 кг; 0,62 м^3
ОЧАГ	3D HELIOS 26, 3D NOVARA 26, 3D LEEDS 26, 3D SILVA LOG 26, MOONBLAZE DELUXE BL, MOONBLAZE LUX BL/BR-S, EPSILON 26 S IR

RealFlame®
СДЕЛАНО В РОССИИ

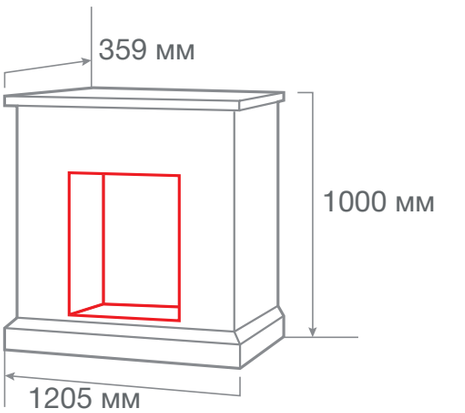

ТИП ОЧАГА

VICTORIA 26

МАТЕРИАЛ	МДФ
ЦВЕТ	Белый WT-P511 Белый WT-60
ВЕС И ОБЪЁМ	43,0 кг; 0,63 м^3
ОЧАГ	3D HELIOS 26, 3D NOVARA 26, 3D LEEDS 26, 3D SILVA LOG 26, MOONBLAZE DELUXE BL, MOONBLAZE LUX BL/BR-S, EPSILON 26 S IR

RealFlame®
СДЕЛАНО В РОССИИ

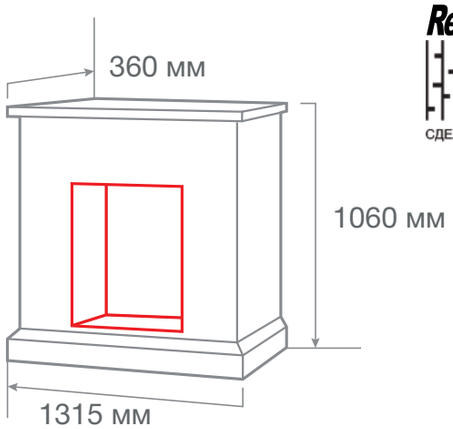

С очагом 3D LEEDS 26

С очагом 3D HELIOS 26

ТИП ОЧАГА

DIVA 33

МАТЕРИАЛ	МДФ + шпон
ЦВЕТ	Белый дуб с патиной WT-659B Белый дуб с патиной WT-659G
ВЕС И ОБЪЁМ	47,0 кг; 0,89 м^3
ОЧАГ	FIRESPACE 33 S IR, 3D FIRESTAR 33

RealFlame®
СДЕЛАНО В РОССИИ

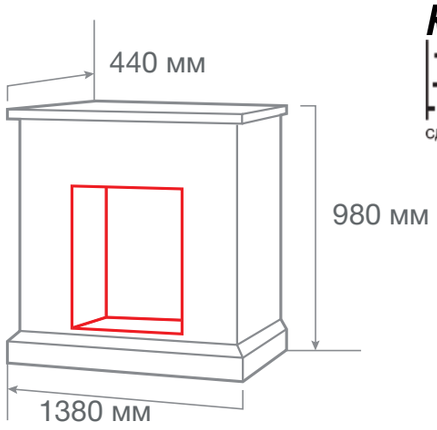

С очагом 3D FIRESTAR 33

С очагом FIRESPACE 33 S IR

ТИП ОЧАГА

IZABELLA 33

С очагом FIRESPACE 33 S IR

С очагом 3D FIRESTAR 33

С очагом FIRESPACE 33 S IR

МАТЕРИАЛ	МДФ + шпон
ЦВЕТ	Арабика DN-L815 Белый WT-P511 Белый дуб WT-P614
ВЕС И ОБЪЁМ	89,0 кг; 0,92 м3
ОЧАГ	FIRESPACE 33 S IR, 3D FIRESTAR 33

RealFlame®
СДЕЛАНО В РОССИИ

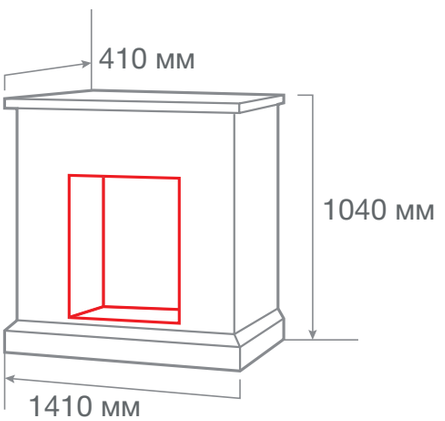

ТИП ОЧАГА

LONDON 33

С очагом 3D FIRESTAR 33

С очагом FIRESPACE 33 S IR

МАТЕРИАЛ	МДФ + шпон
ЦВЕТ	Античный дуб AO-255 Белый дуб с патиной WT-659B Белый дуб с патиной WT-659G
ВЕС И ОБЪЁМ	66,0 кг; 0,85 м^3
ОЧАГ	FIRESPACE 33 S IR, 3D FIRESTAR 33

RealFlame®
СДЕЛАНО В РОССИИ

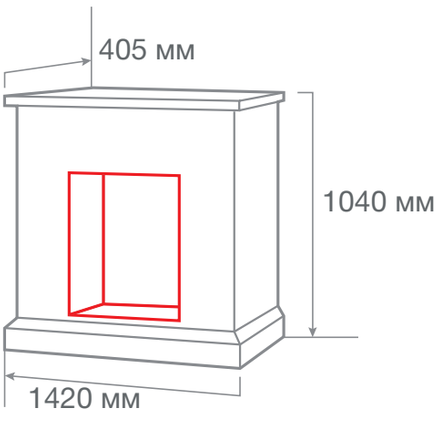

ТИП ОЧАГА

MILTON 33

МАТЕРИАЛ	МДФ + ПВХ покрытие
ЦВЕТ	Венге премиум DN-F818 Белое золото WT-F614
ВЕС И ОБЪЁМ	47,0 кг; 0,59 м3
ОЧАГ	FIRESPACE 33 S IR, 3D FIRESTAR 33

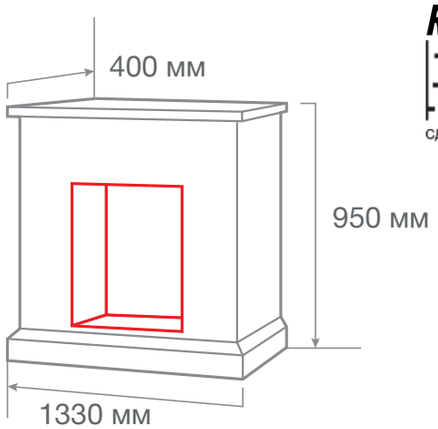

RealFlame®
СДЕЛАНО В РОССИИ

С очагом 3D FIRESTAR 33

С очагом FIRESPACE 33 S IR

ТИП ОЧАГА

SALFORD 33

МАТЕРИАЛ	МДФ + шпон
ЦВЕТ	Античный дуб АО-257 Белый дуб с патиной WT-655 Белый дуб с патиной WT-659S
ВЕС И ОБЪЁМ	70,0 кг; 0,92 м^3
ОЧАГ	FIRESPACE 33 S IR, 3D FIRESTAR 33

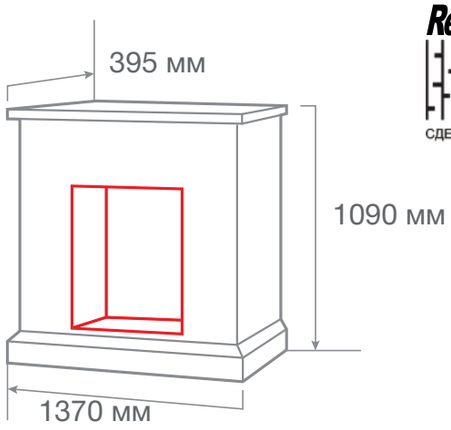

RealFlame®
СДЕЛАНО В РОССИИ

С очагом FIRESPACE 33 S IR

С очагом 3D FIRESTAR 33

“Простой стиль подобен яркому свету. Он сложен, но этого нельзя заметить”.

Анатоль Франс

ПОДХОДЯЩИЕ ОЧАГИ:
CASSETTE 630

НА ФОТО ПОРТАЛ MODERN С ОЧАГОМ CASSETTE 630

ТИП ОЧАГА

LUCCA 25

МАТЕРИАЛ	МДФ + шпон
ЦВЕТ	Темный орех DN-817 Белый дуб WT-614
ВЕС И ОБЪЁМ	39,0 кг; 0,46 м³
ОЧАГ	FIREFIELD 25 S IR

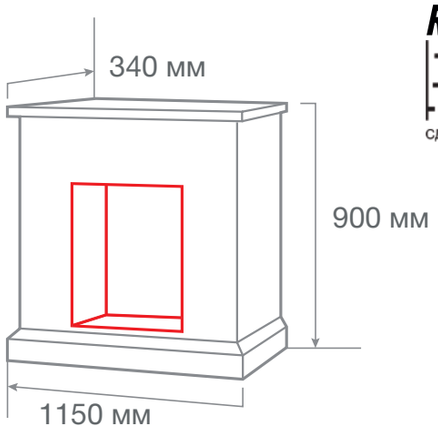

RealFlame®
СДЕЛАНО В РОССИИ

С очагом FIREFIELD 25 S IR

С очагом FIREFIELD 25 S IR

ТИП ОЧАГА

LINDELSE 26

МАТЕРИАЛ	МДФ
ЦВЕТ	Белый WT-P511
ВЕС И ОБЪЁМ	48,0 кг; 0,59 м³
ОЧАГ	MOONBLAZE DELUXE BL, MOONBLAZE LUX BL/BR-S, EPSILON 26 S IR, 3D HELIOS 26, 3D NOVARA 26, 3D LEEDS 26, 3D SILVA LOG 26

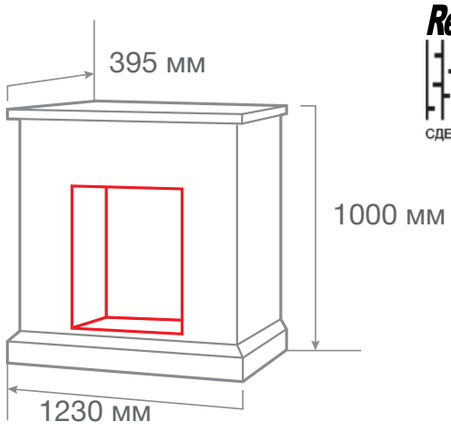

RealFlame®
СДЕЛАНО В РОССИИ

С очагом MOONBLAZE LUX BR S

С очагом 3D HELIOS 26

ТИП ОЧАГА

SKAGEN 25,5/26

С очагом SPARTA 25,5 LED

С очагом EVRIKA 25,5 LED

МАТЕРИАЛ	МДФ + ПВХ покрытие
ЦВЕТ	Жемчуг WT-F617 Белый матовый WTM-F511
ВЕС И ОБЪЁМ	32,0 кг; 0,22 м^3
ОЧАГ	SPARTA 25,5 LED,EVRIKA 25,5 LED,MOONBLAZE DELUXE BL, MOONBLAZE LUX BL/BR-S, EPSILON 26 S IR, 3D HELIOS 26, 3D NOVARA 26, 3D LEEDS 26, 3D SILVA LOG 26

RealFlame®
СДЕЛАНО В РОССИИ

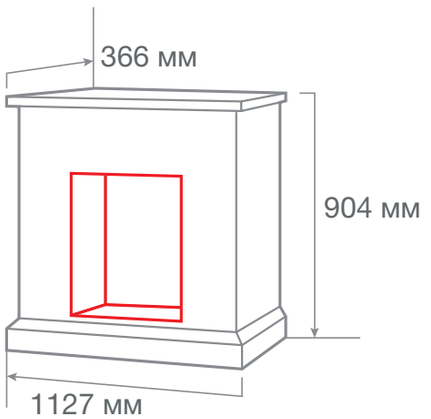

ТИП ОЧАГА

TOKIO 33

С очагом 3D FIRESTAR 33

С очагом 3D FIRESTAR 33

С очагом FIRESPACE 33 S IR

МАТЕРИАЛ	МДФ + шпон
ЦВЕТ	Темный орех DN-857 Темный орех DN-817 Белый дуб WT-653 Белый дуб WT- 614
ВЕС И ОБЪЁМ	50,0 кг; 0,44 м^3
ОЧАГ	FIRESPACE 33 S IR, 3D FIRESTAR 33

RealFlame®
СДЕЛАНО В РОССИИ

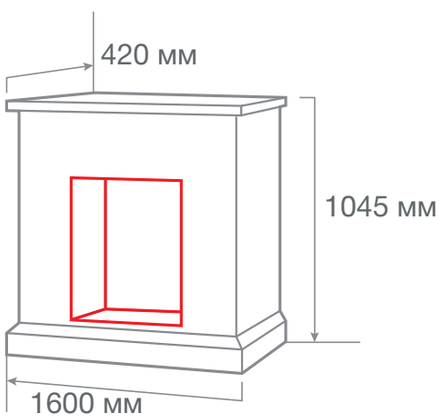

ТИП ОЧАГА

RAUMA CST 630

МАТЕРИАЛ	МДФ
ЦВЕТ	◯ Белый WT-P511
ВЕС И ОБЪЁМ	58,0 кг; 0,58 м³
ОЧАГ	CASSETTE 630

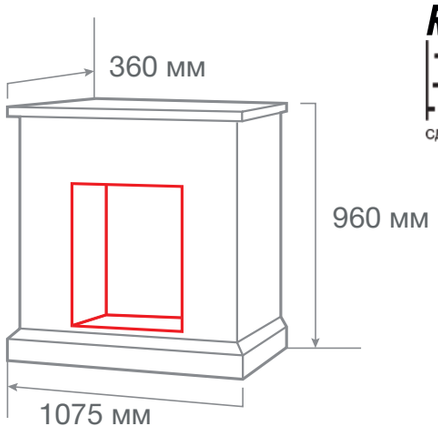

RealFlame®
СДЕЛАНО В РОССИИ

С очагом 3D CASSETTE 630

ТИП ОЧАГА

VEGAS CST 630

МАТЕРИАЛ	МДФ
ЦВЕТ	◯ Белый WT-P511
ВЕС И ОБЪЁМ	50,0 кг; 0,70 м³
ОЧАГ	CASSETTE 630

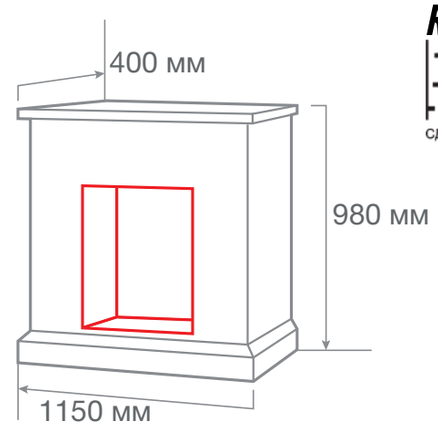

RealFlame®
СДЕЛАНО В РОССИИ

С очагом 3D CASSETTE 630

ТИП ОЧАГА

MODERN CST 630

С очагом 3D CASSETTE 630

С очагом 3D CASSETTE 630

МАТЕРИАЛ	МДФ
ЦВЕТ	Белый WT-P511 Белый дуб WT-P614 Металлик BLG-F917
ВЕС И ОБЪЁМ	63,0 кг; 0,81 м^3
ОЧАГ	3D CASSETTE 630

RealFlame®
СДЕЛАНО В РОССИИ

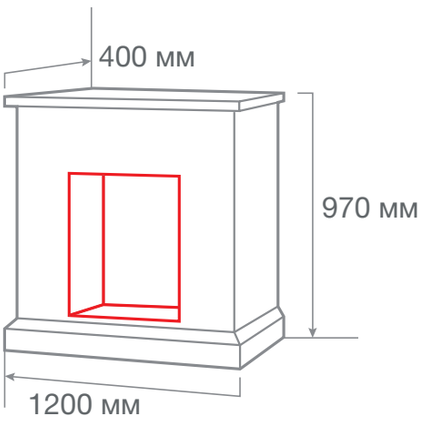

ТИП ОЧАГА

MODERN CST 1000

С очагом 3D CASSETTE 1000

С очагом 3D CASSETTE 1000

МАТЕРИАЛ	МДФ
ЦВЕТ	Белый WT-P511 Металлик BLG-F917
ВЕС И ОБЪЁМ	63,0 кг; 0,81 м^3
ОЧАГ	3D CASSETTE 1000

RealFlame®
СДЕЛАНО В РОССИИ

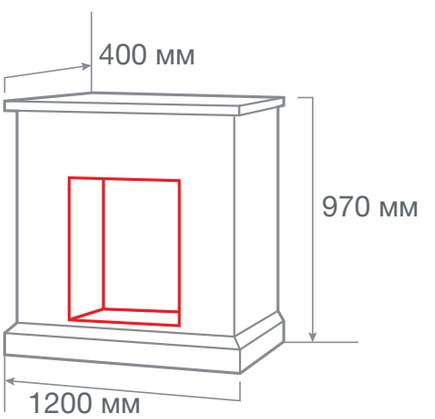

ТИП ОЧАГА

ПОРТАЛ SORENTO 33

МАТЕРИАЛ	МДФ + шпон
ЦВЕТ	Белый дуб с патиной WT-659B
ВЕС И ОБЪЁМ	120,0 кг; 1,10 м^3
ОЧАГ	FIRESPACE 33 S IR, FIRESPACE 33W S IR, 3D FIRESTAR 33

RealFlame®

СДЕЛАНО В РОССИИ

"И все-таки, как хорошо дома! Так тепло, уютно, нет лучше места на земле"

Рэй Брэдбери

ТИП ОЧАГА

ATHENA STD/EUG

С очагом EUGENE

С очагом FOBOS LUX BR S

МАТЕРИАЛ	МДФ + шпон
ЦВЕТ	Белый дуб с патиной WT-619G
ВЕС И ОБЪЁМ	100,0 кг; 0,75 м^3
ОЧАГ	FOBOS LUX BL/BR-S, MAJESTIC LUX BL/BR-S, RIMINI, EUGENE, 3D OREGAN, 3D OLYMPIC

RealFlame®
СДЕЛАНО В РОССИИ

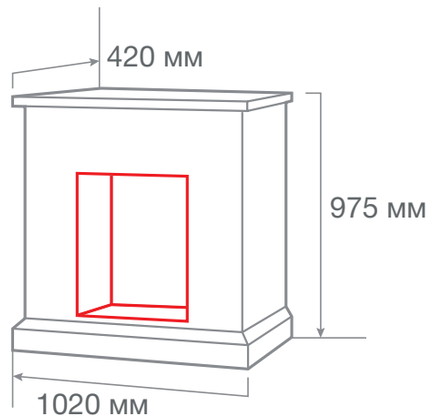

ТИП ОЧАГА

ATHENA CORNER GR STD/EUG/24/25/25,5

С очагом RIMINI

С очагом MAJESTIC LUX BL S

МАТЕРИАЛ	МДФ + шпон
ЦВЕТ	Белый дуб WT-552 Белый WT-511
ВЕС И ОБЪЁМ	100,0 кг; 0,75 м^3
ОЧАГ	FOBOS LUX BL/BR-S, MAJESTIC LUX BL/BR-S, RIMINI, EUGENE, 3D OREGAN, 3D OLYMPIC, FIREFIELD 25 S IR, SPARTA 25,5 LED, EVRIKA 25,5 LED, IRVINE 24, KENDAL 24

RealFlame®
СДЕЛАНО В РОССИИ

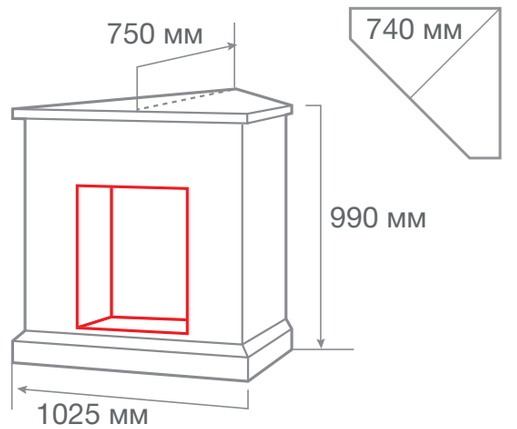

ТИП ОЧАГА

ATHENA GR STD/EUG/25/25,5

МАТЕРИАЛ	МДФ + шпон
ЦВЕТ	Белый дуб с патиной WT-619G
ВЕС И ОБЪЁМ	100,0 кг; 0,75 м³
ОЧАГ	FOBOS LUX BL/BR-S, MAJESTIC LUX BL/BR-S, RIMINI, EUGENE, 3D OREGAN, 3D OLYMPIC, FIREFIELD 25 S IR, SPARTA 25,5 LED, EVRIKA 25,5 LED

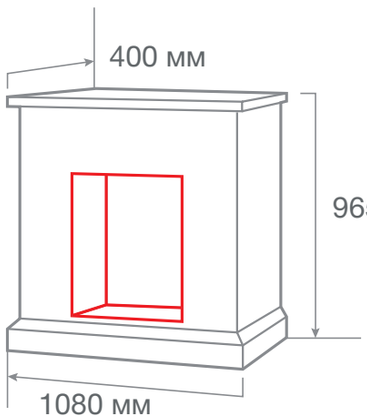

RealFlame®
СДЕЛАНО В РОССИИ

С очагом FIREFIELD 25 S IR

С очагом SPARTA 25,5 LED

ТИП ОЧАГА

ATHENA 25/25,5

МАТЕРИАЛ	МДФ + ПВХ покрытие
ЦВЕТ	Айвори WT-F612
ВЕС И ОБЪЁМ	100,0 кг; 0,75 м³
ОЧАГ	FIREFIELD 25 S IR, SPARTA 25,5 LED, EVRIKA 25,5 LED

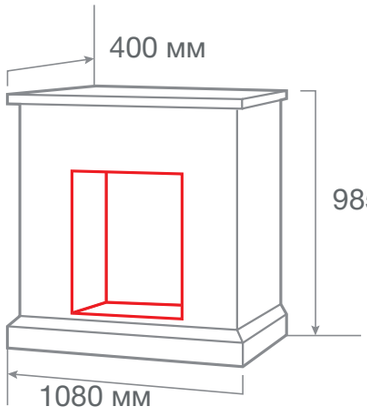

RealFlame®
СДЕЛАНО В РОССИИ

С очагом EVRIKA 25,5 LED

С очагом FIREFIELD 25 S IR

ТИП ОЧАГА

DUBLIN LUX AO STD/EUG

С очагом MAJESTIC LUX BR

С очагом FOBOS LUX BL/BR

МАТЕРИАЛ	МДФ + шпон
ЦВЕТ	Античный дуб АО-215 Темный орех DN-856
ВЕС И ОБЪЁМ	80,0 кг; 0,69 м^3
ОЧАГ	FOBOS LUX BL/BR-S, MAJESTIC LUX BL/BR-S,RIMINI, EUGENE, 3D OREGAN, 3D OLYMPIC

RealFlame®

СДЕЛАНО В РОССИИ

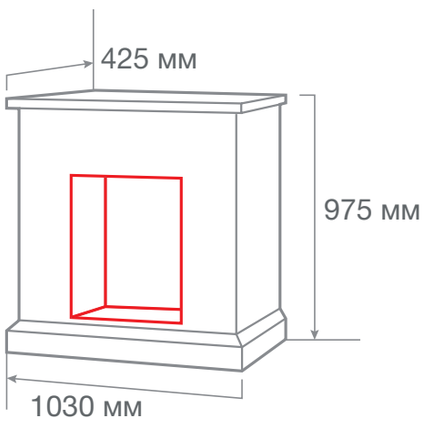

ТИП ОЧАГА

DUBLIN ROCK STD/EUG/18

С очагом 3D OREGAN

С очагом RIMINI

С очагом MAJESTIC LUX BR S

МАТЕРИАЛ	МДФ + шпон
ЦВЕТ	Античный дуб АО-257 Античный дуб АО-215
ВЕС И ОБЪЁМ	80,0 кг; 0,69 м^3
ОЧАГ	FOBOS LUX BL/BR-S, MAJESTIC LUX BL/BR-S,RIMINI, EUGENE, 3D OREGAN, 3D OLYMPIC, ASTON 18

RealFlame®

СДЕЛАНО В РОССИИ

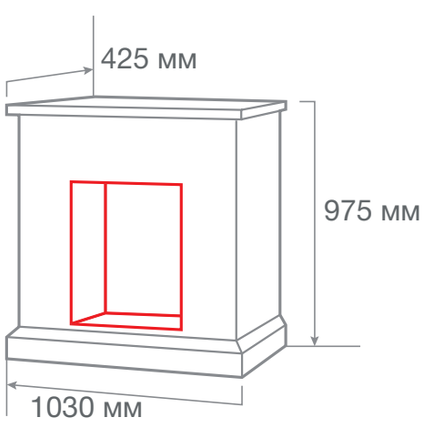

ТИП ОЧАГА

DUBLIN LUX WT STD/EUG

МАТЕРИАЛ	МДФ + шпон
ЦВЕТ	Белый дуб с патиной WT-655 Белый дуб WT-615
ВЕС И ОБЪЁМ	80,0 кг; 0,69 м^3
ОЧАГ	FOBOS LUX BL/BR-S, MAJESTIC LUX BL/BR-S,RIMINI, EUGENE, 3D OREGAN, 3D OLYMPIC

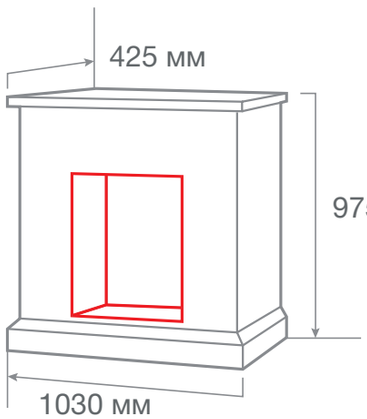

RealFlame®
СДЕЛАНО В РОССИИ

С очагом 3D OLYMPIC

С очагом RIMINI

С очагом EUGENE

ТИП ОЧАГА

DUBLIN ROCK CORNER STD/EUG

МАТЕРИАЛ	МДФ + шпон
ЦВЕТ	Античный дуб АО-257 Античный дуб АО-215
ВЕС И ОБЪЁМ	89,0 кг; 0,69 м^3
ОЧАГ	FOBOS LUX BL/BR-S, MAJESTIC LUX BL/BR-S,RIMINI, EUGENE, 3D OREGAN, 3D OLYMPIC

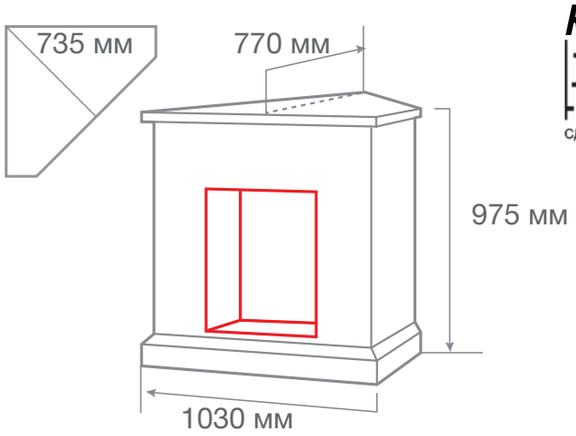

RealFlame®
СДЕЛАНО В РОССИИ

С очагом MAJESTIC LUX BR S

С очагом FOBOS LUX BL S

С очагом 3D OLYMPIC

ТИП ОЧАГА

ELFORD STD/EUG/HL/24/25,5

С очагом 3D OLYMPIC

С очагом MAJESTIC LUX BR S

С очагом 3D OREGAN

МАТЕРИАЛ	МДФ + шпон
ЦВЕТ	Античный дуб АО-215 Белый дуб WT-614
ВЕС И ОБЪЁМ	99,0 кг; 0,80 м^3
ОЧАГ	FOBOS LUX BL/BR-S, MAJESTIC LUX BL/BR-S, RIMINI, EUGENE, 3D OREGAN, 3D OLYMPIC, HELIOS,IRVINE 24, KENDAL 24, SPARTA 25,5 LED, EVRIKA 25,5 LED

RealFlame®
СДЕЛАНО В РОССИИ

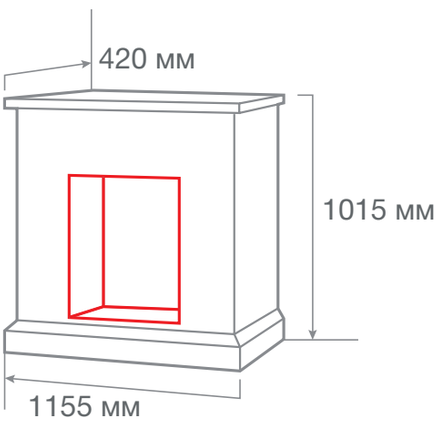

ТИП ОЧАГА

ELFORD CORNER STD/EUG

С очагом MAJESTIC LUX BL S

С очагом FOBOS LUX BR/BL S

МАТЕРИАЛ	МДФ + шпон
ЦВЕТ	Античный дуб АО-215
ВЕС И ОБЪЁМ	105,0 кг; 0,80 м^3
ОЧАГ	FOBOS LUX BL/BR-S, MAJESTIC LUX BL/BR-S, RIMINI, EUGENE, 3D OREGAN, 3D OLYMPIC

RealFlame®
СДЕЛАНО В РОССИИ

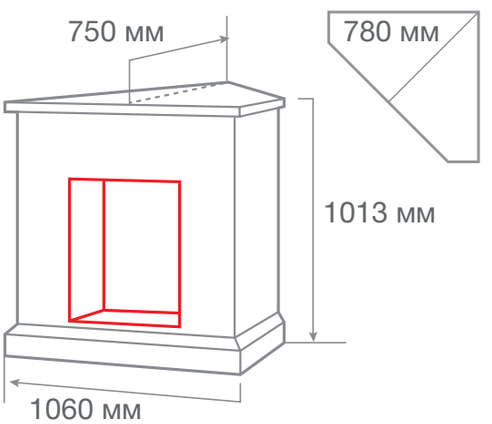

ТИП ОЧАГА

ELFORD 25

МАТЕРИАЛ	МДФ + шпон
ЦВЕТ	Античный дуб АО-215 Белый дуб WT-614
ВЕС И ОБЪЁМ	102,0 кг; 0,80 м^3
ОЧАГ	FIREFIELD 25 S IR

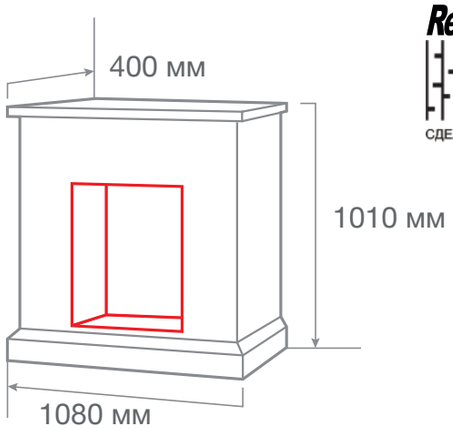

RealFlame®
СДЕЛАНО В РОССИИ

С очагом FIREFIELD 25 S IR

С очагом FIREFIELD 25 S IR

ТИП ОЧАГА

ELFORD CORNER 25

МАТЕРИАЛ	МДФ + шпон
ЦВЕТ	Античный дуб АО-215
ВЕС И ОБЪЁМ	105,0 кг; 0,80 м^3
ОЧАГ	FIREFIELD 25 S IR

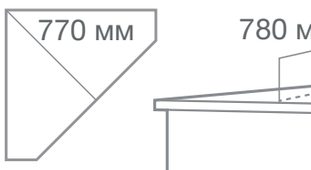

RealFlame®
СДЕЛАНО В РОССИИ

С очагом FIREFIELD 25 S IR

ТИП ОЧАГА

STONE NEW STD/EUG

С очагом MAJESTIC LUX BL S

С очагом EUGENE

С очагом RIMINI

МАТЕРИАЛ	МДФ + шпон
ЦВЕТ	Античный дуб АО-287 Темный орех DN-857
ВЕС И ОБЪЁМ	70,0 кг; 0,88 м^3
ОЧАГ	FOBOS LUX BL/BR-S, MAJESTIC LUX BL/BR-S, RIMINI, EUGENE, 3D OREGAN, 3D OLYMPIC

RealFlame®
СДЕЛАНО В РОССИИ

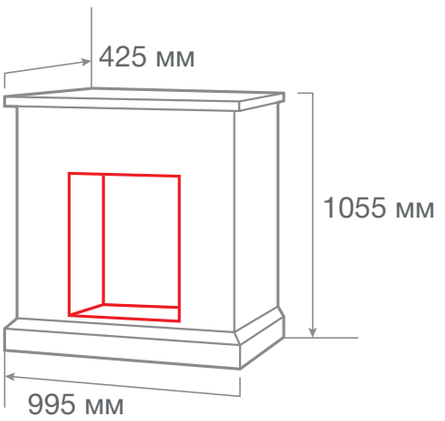

ТИП ОЧАГА

STONE CORNER NEW STD/EUG

С очагом RIMINI

С очагом 3D OREGAN

С очагом MAJESTIC LUX BR S

МАТЕРИАЛ	МДФ + шпон
ЦВЕТ	Античный дуб АО-257 Темный орех DN-857
ВЕС И ОБЪЁМ	75,0 кг; 0,75 м^3
ОЧАГ	FOBOS LUX BL/BR-S, MAJESTIC LUX BL/BR-S, RIMINI, EUGENE, 3D OREGAN, 3D OLYMPIC

RealFlame®
СДЕЛАНО В РОССИИ

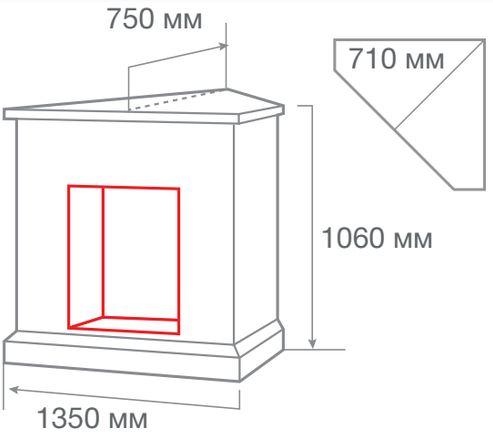

ТИП ОЧАГА

STONE NEW 23/25/25,5

МАТЕРИАЛ	МДФ + шпон
ЦВЕТ	Античный дуб АО-287 Темный орех DN-857 Белый дуб с патиной WT-659G
ВЕС И ОБЪЁМ	78,0 кг; 0,90 м³
ОЧАГ	LEEDS 23 DDW, FIREFIELD 25 S IR, SPARTA 25,5 LED, EVRIKA 25,5 LED

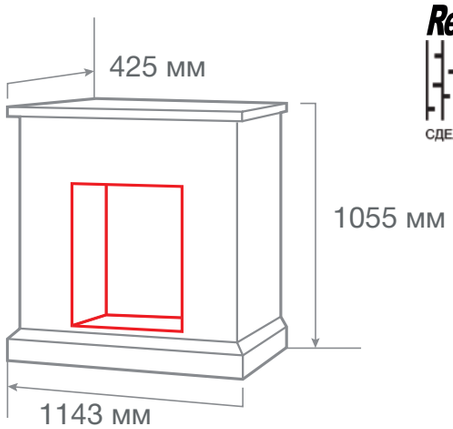

RealFlame®
СДЕЛАНО В РОССИИ

С очагом FIREFIELD 25 S IR

С очагом EVRIKA 25,5 LED

С очагом SPARTA 25,5 LED

ТИП ОЧАГА

STONE CORNER NEW 23/25/25,5

МАТЕРИАЛ	МДФ + шпон
ЦВЕТ	Античный дуб АО-257 Темный орех DN-857
ВЕС И ОБЪЁМ	79,0 кг; 0,78 м³
ОЧАГ	LEEDS 23 DDW, FIREFIELD 25 S IR, SPARTA 25,5 LED, EVRIKA 25,5 LED

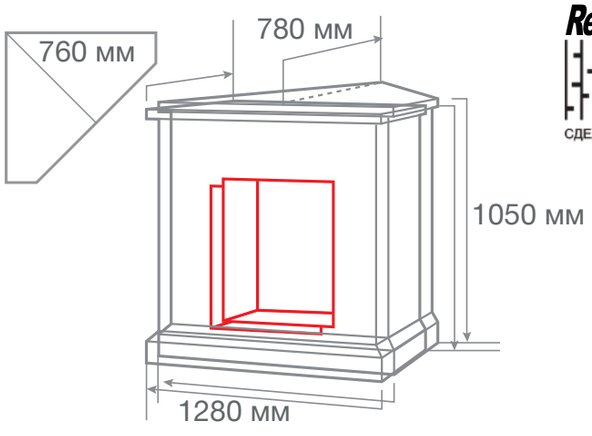

RealFlame®
СДЕЛАНО В РОССИИ

С очагом EVRIKA 25,5 LED

С очагом FIREFIELD 25 S IR

С очагом LEEDS 23 DDW

ТИП ОЧАГА

STONE BRICK 25/25,5

С очагом EVRIKA 25,5 LED

С очагом FIREFIELD 25 S IR

С очагом SPARTA 25,5 LED

МАТЕРИАЛ	МДФ + шпон
ЦВЕТ	Античный дуб АО-257 Темный орех DN-887
ВЕС И ОБЪЁМ	79,0 кг; 0,67 м3
ОЧАГ	FIREFIELD 25 S IR, SPARTA 25,5 LED, EVRIKA 25,5 LED

RealFlame®
СДЕЛАНО В РОССИИ

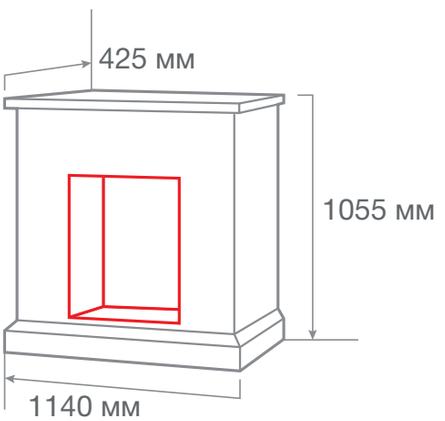

ТИП ОЧАГА

STONE BRICK 26

С очагом 3D HELIOS 26

С очагом MOONBLAZE LUX BR S

С очагом 3D NOVARA 26

МАТЕРИАЛ	МДФ + шпон
ЦВЕТ	Античный дуб АО-287 Темный орех DN-887 Античный дуб АО-257
ВЕС И ОБЪЁМ	83,0 кг; 0,67 м^3
ОЧАГ	MOONBLAZE DELUXE BL, MOONBLAZE LUX BL/BR-S, EPSILON 26 S IR, 3D HELIOS 26, 3D NOVARA 26, 3D LEEDS 26

RealFlame®
СДЕЛАНО В РОССИИ

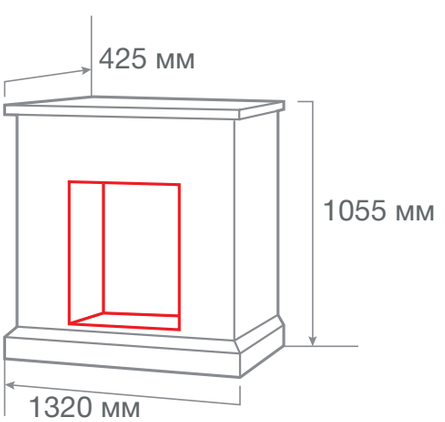

ТИП ОЧАГА

STONE NEW 26/HL

МАТЕРИАЛ	МДФ + шпон
ЦВЕТ	Античный дуб АО-235 Античный дуб АО-287 Темный орех DN-887 Белый дуб с патиной WT-659G
ВЕС И ОБЪЁМ	80,0 кг; 1,00 м3
ОЧАГ	MOONBLAZE DELUXE BL, MOONBLAZE LUX BL/BR-S, EPSILON 26 S IR, 3D HELIOS, 3D HELIOS 26, 3D NOVARA 26, 3D LEEDS 26, 3D SILVA LOG 26

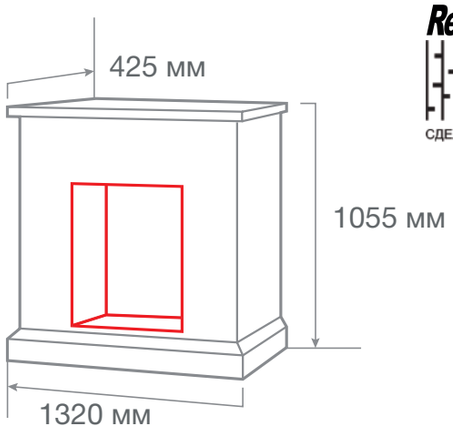

RealFlame®
СДЕЛАНО В РОССИИ

С очагом EPSILON 26 S IR

С очагом 3D NOVARA 26

С очагом 3D HELIOS 26

ТИП ОЧАГА

BELFAST 25/25,5

МАТЕРИАЛ	МДФ + шпон
ЦВЕТ	Античный дуб АО-257
ВЕС И ОБЪЁМ	90,0 кг; 0,79 м^3
ОЧАГ	FIREFIELD 25 S IR, SPARTA 25,5 LED, EVRIKA 25,5 LED

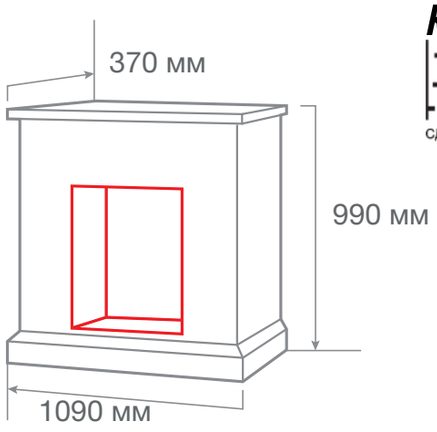

RealFlame®
СДЕЛАНО В РОССИИ

С очагом SPARTA 25,5 LED

С очагом FIREFIELD 25 S IR

С очагом EVRIKA 25,5 LED

ТИП ОЧАГА

COUNTRY 25/25,5

С очагом EVRIKA 25,5 LED

С очагом SPARTA 25,5 LED

С очагом FIREFIELD 25 S IR

МАТЕРИАЛ	МДФ + шпон
ЦВЕТ	Античный дуб АО-215 Белый дуб WT-614
ВЕС И ОБЪЁМ	110,0 кг; 0,65 м^3
ОЧАГ	FIREFIELD 25 S IR, SPARTA 25,5 LED, EVRIKA 25,5 LED

RealFlame®
СДЕЛАНО В РОССИИ

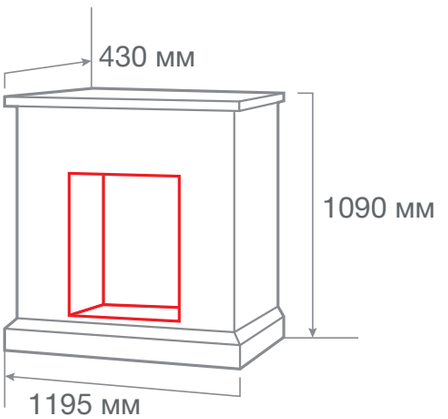

ТИП ОЧАГА

COUNTRY LUX ROCK 25/25,5

С очагом FIREFIELD 25 S IR

С очагом EVRIKA 25,5 LED

С очагом SPARTA 25,5 LED

МАТЕРИАЛ	МДФ + шпон
ЦВЕТ	Античный дуб АО-215
ВЕС И ОБЪЁМ	110,0 кг; 0,89 м^3
ОЧАГ	FIREFIELD 25 S IR, SPARTA 25,5 LED, EVRIKA 25,5 LED

RealFlame®
СДЕЛАНО В РОССИИ

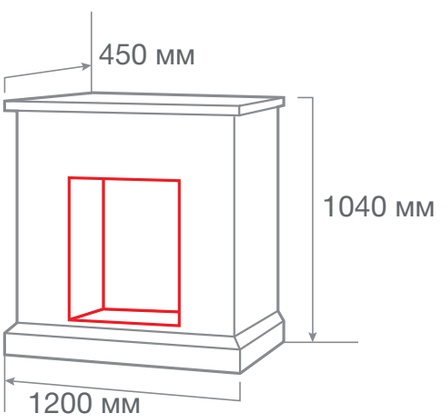

ТИП ОЧАГА

COUNTRY 26

МАТЕРИАЛ	МДФ + шпон
ЦВЕТ	Античный дуб АО-215 Белый дуб WT-614
ВЕС И ОБЪЁМ	115,0 кг; 0,65 м^3
ОЧАГ	MOONBLAZE DELUXE BL, MOONBLAZE LUX BL/BR-S, EPSILON 26 S IR, 3D HELIOS 26, 3D NOVARA 26, 3D LEEDS 26

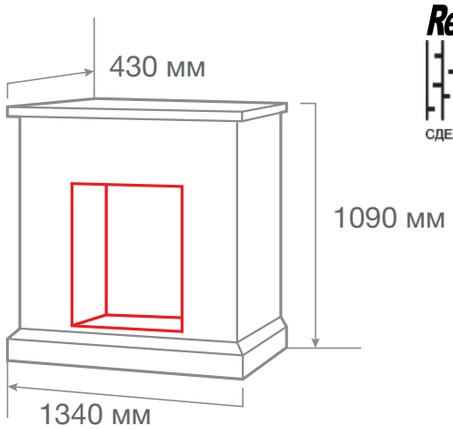

RealFlame®
СДЕЛАНО В РОССИИ

С очагом 3D NOVARA 26

С очагом MOONBLAZE LUX BR S

С очагом 3D HELIOS 26

ТИП ОЧАГА

COUNTRY ROCK 26

МАТЕРИАЛ	МДФ + шпон
ЦВЕТ	Античный дуб АО-215
ВЕС И ОБЪЁМ	115,0 кг; 0,95 м^3
ОЧАГ	MOONBLAZE DELUXE BL, MOONBLAZE LUX BL/BR-S, EPSILON 26 S IR, 3D HELIOS 26, 3D NOVARA 26, 3D LEEDS 26

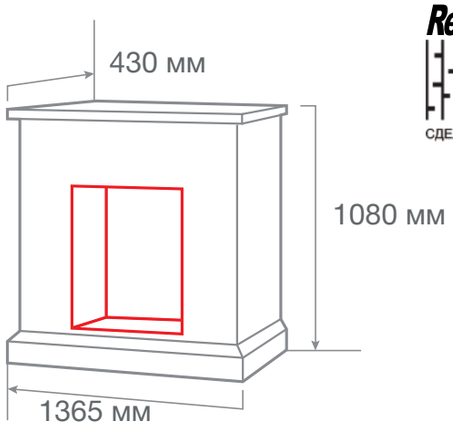

RealFlame®
СДЕЛАНО В РОССИИ

С очагом MOONBLAZE LUX BR S

С очагом EPSILON 26 S IR

С очагом 3D NOVARA 26

ТИП ОЧАГА

ROCKLAND 24/25,5

С очагом IRVINE 24

С очагом SPARTA 25,5 LED

С очагом EVRIKA 25,5 LED

МАТЕРИАЛ	МДФ + ПВХ покрытие
ЦВЕТ	Айвори WT-F612
ВЕС И ОБЪЁМ	95,0 кг; 0,78 м^3
ОЧАГ	IRVINE 24,KENDAL 24, SPARTA 25,5 LED,EVRIKA 25,5 LED

RealFlame®
СДЕЛАНО В РОССИИ

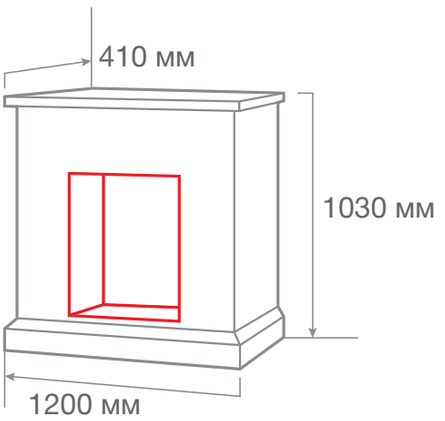

ТИП ОЧАГА

ROCKLAND 25/25,5

С очагом FIREFIELD 25 S IR

С очагом EVRIKA 25,5 LED

С очагом SPARTA 25,5 LED

МАТЕРИАЛ	МДФ + шпон
ЦВЕТ	Античный дуб АО-215 Античный дуб АО-217
ВЕС И ОБЪЁМ	105,0 кг; 0,81 м^3
ОЧАГ	FIREFIELD 25 S IR, SPARTA 25,5 LED, EVRIKA 25,5 LED

RealFlame®
СДЕЛАНО В РОССИИ

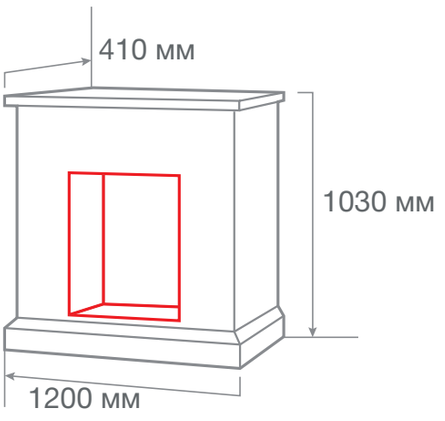

ТИП ОЧАГА

ROCKLAND LUX 25/25,5

МАТЕРИАЛ	МДФ + шпон
ЦВЕТ	Белый дуб с патиной WT-619G, Белый дуб с патиной WT-L619G
ВЕС И ОБЪЁМ	105,0 кг; 0,81 м³
ОЧАГ	FIREFIELD 25 S IR, SPARTA 25,5 LED, EVRIKA 25,5 LED

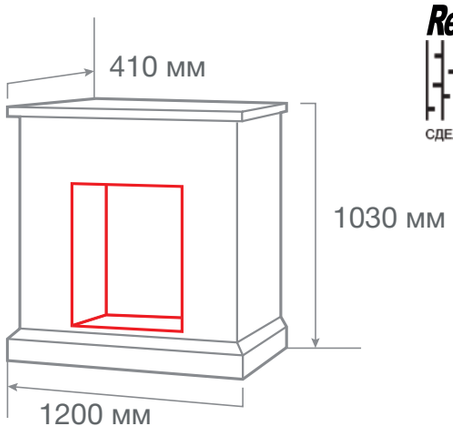

RealFlame®
СДЕЛАНО В РОССИИ

С очагом SPARTA 25,5 LED

С очагом FIREFIELD 25 S IR

С очагом EVRIKA 25,5 LED

ТИП ОЧАГА

ROCKLAND 26

МАТЕРИАЛ	МДФ + шпон
ЦВЕТ	Античный дуб АО-217
ВЕС И ОБЪЁМ	107,0 кг; 1,01 м³
ОЧАГ	MOONBLAZE DELUXE BL, MOONBLAZE LUX BL/BR-S, EPSILON 26 S IR, 3D HELIOS, 3D HELIOS 26,3D NOVARA 26, 3D LEEDS 26

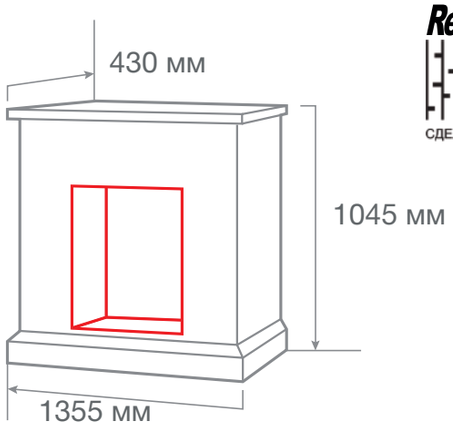

RealFlame®
СДЕЛАНО В РОССИИ

С очагом 3D NOVARA 26

С очагом MOONBLAZE LUX BR S

С очагом EPSILON 26 S IR

ТИП ОЧАГА

STONE CORNER HL/26

С очагом 3D NOVARA 26

С очагом EPSILON 26 S IR

МАТЕРИАЛ	МДФ + шпон
ЦВЕТ	Античный дуб AO-257 Темный орех DN-857
ВЕС И ОБЪЁМ	100,0 кг; 1,00 м^3
ОЧАГ	MOONBLAZE DELUXE BL, MOONBLAZE LUX BL/BR-S, EPSILON 26 S IR, 3D HELIOS, 3D HELIOS 26, 3D NOVARA 26, 3D LEEDS 26

RealFlame®
СДЕЛАНО В РОССИИ

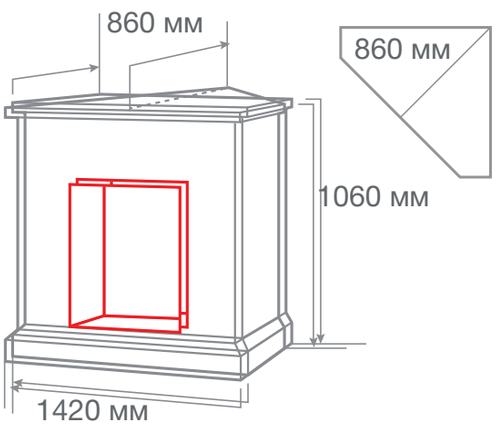

ТИП ОЧАГА

STONE NEW 33

С очагом 3D FIRESTAR 33

С очагом FIRESPACE 33 S IR

МАТЕРИАЛ	МДФ + шпон
ЦВЕТ	Античный дуб AO-257 Темный орех DN-857
ВЕС И ОБЪЁМ	101,0 кг; 1,1 м^3
ОЧАГ	FIRESPACE 33 S IR, 3D FIRESTAR 33

RealFlame®
СДЕЛАНО В РОССИИ

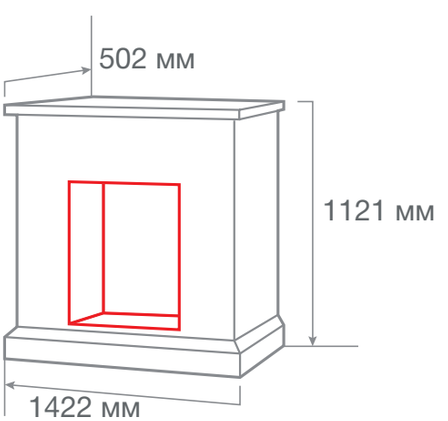

ТИП ОЧАГА

KANSAS 33/ 33W

МАТЕРИАЛ	МДФ + шпон
ЦВЕТ	Античный дуб AO-257)
ВЕС И ОБЪЁМ	120,0 кг; 0,99 м^3
ОЧАГ	FIRESPACE 33 S IR, FIRESPACE 33W S IR, 3D FIRESTAR 33

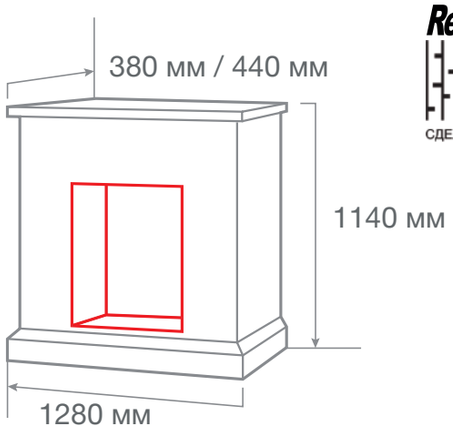

RealFlame®
СДЕЛАНО В РОССИИ

С очагом FIRESPACE 33 S IR

С очагом SD FIRESTAR 33

ТИП ОЧАГА

COUNTRY 33/ 33W

МАТЕРИАЛ	МДФ + шпон
ЦВЕТ	Античный дуб AO-215 Белый дуб WT-614
ВЕС И ОБЪЁМ	120,0 кг; 0,71 м^3
ОЧАГ	FIRESPACE 33 S IR, FIRESPACE 33W S IR, 3D FIRESTAR 33

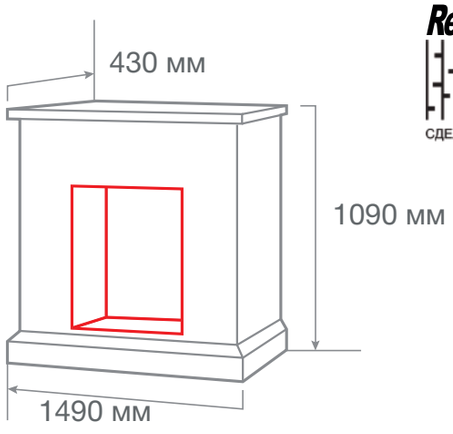

RealFlame®
СДЕЛАНО В РОССИИ

С очагом 3D FIRESTAR 33

С очагом 3D FIRESTAR 33

“Только с камином жилая площадь превращается в дом”.

Романов О.А.

ПОДХОДЯЩИЕ ОЧАГИ:

FIRESPACE 33 S IR,
3D FIRESTAR 33

НА ФОТО ПОРТАЛ TIFFUNY С ОЧАГОМ 3D FIRESTAR 33

ТИП ОЧАГА

ERICA 26

МАТЕРИАЛ	Натуральный мрамор
ЦВЕТ	Egyptian Beidge, White marble
ВЕС И ОБЪЁМ	220,0 кг; 0,42 м^3
ОЧАГ	MOONBLAZE DELUXE BL, MOONBLAZE LUX BL/BR-S, EPSILON 26 S IR, 3D HELIOS 26, 3D NOVARA 26, 3D LEEDS 26, 3D SILVA LOG 26

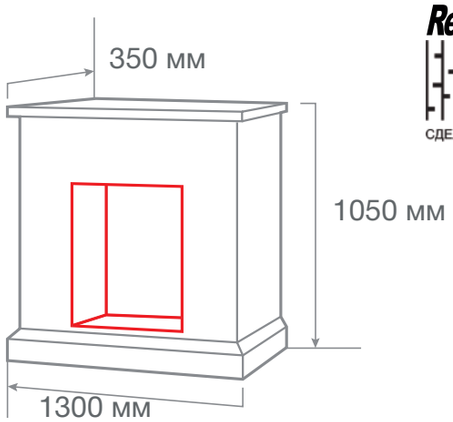

RealFlame®
СДЕЛАНО В РОССИИ

С очагом 3D NOVARA 26

С очагом MOONBLAZE LUX BR S

С очагом EPSILON 26 S IR

ТИП ОЧАГА

VICKY 26

МАТЕРИАЛ	Натуральный мрамор
ЦВЕТ	Egyptian Beidge, White marble
ВЕС И ОБЪЁМ	250,0 кг; 0,49 м^3
ОЧАГ	MOONBLAZE DELUXE BL, MOONBLAZE LUX BL/BR-S, EPSILON 26 S IR, 3D HELIOS 26, 3D NOVARA 26, 3D LEEDS 26, 3D SILVA LOG 26

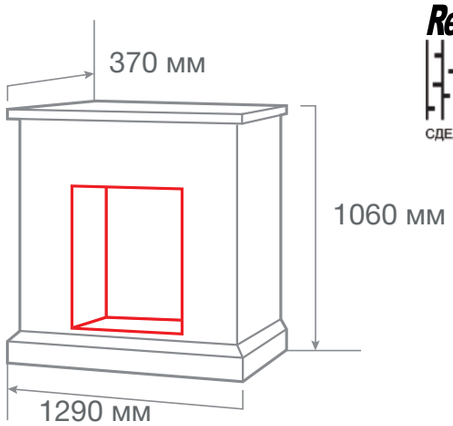

RealFlame®
СДЕЛАНО В РОССИИ

С очагом 3D HELIOS 26

С очагом MOONBLAZE LUX BL S

С очагом 3D NOVARA 26

ТИП ОЧАГА

GLIVI 26

С очагом MOONBLAZE LUX BR S

С очагом 3D HELIOS 26

С очагом EPSILON 26 S IR

МАТЕРИАЛ	Натуральный мрамор
ЦВЕТ	Egyptian Beige White Rose Brecia Sardo White marble
ВЕС И ОБЪЁМ	240,0 кг; 0,42 м³
ОЧАГ	MOONBLAZE DELUXE BL, MOONBLAZE LUX BL/BR-S, EPSILON 26 S IR, 3D HELIOS 26, 3D NOVARA 26, 3D LEEDS 26, 3D SILVA LOG 26

RealFlame®

СДЕЛАНО В РОССИИ

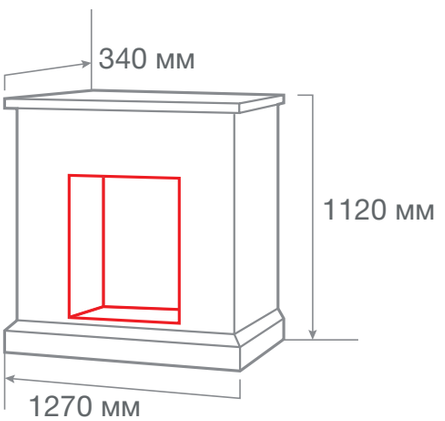

ТИП ОЧАГА

BARKE 26

С очагом 3D HELIOS 26

С очагом EPSILON 26 S IR

С очагом MOONBLAZE LUX BR S

МАТЕРИАЛ	Литьевой мрамор
ЦВЕТ	Royal Batticino White Rose White marble
ВЕС И ОБЪЁМ	215,0 кг; 0,54 м³
ОЧАГ	MOONBLAZE DELUXE BL, MOONBLAZE LUX BL/BR-S, EPSILON 26 S IR, 3D HELIOS 26, 3D NOVARA 26, 3D LEEDS 26, 3D SILVA LOG 26

RealFlame®

СДЕЛАНО В РОССИИ

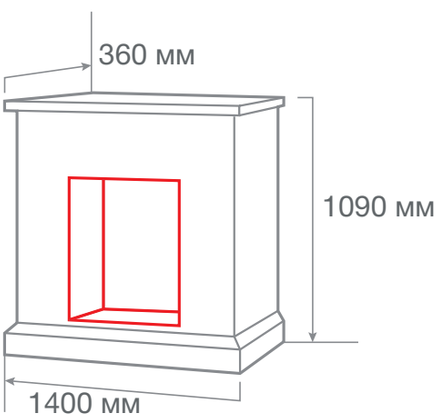

ТИП ОЧАГА

TIFFANY 33

МАТЕРИАЛ	Натуральный мрамор
ЦВЕТ	Egyptian Beige White Rose White marble
ВЕС И ОБЪЁМ	250,0 кг; 0,55 м^3
ОЧАГ	FIRESPACE 33 S IR, 3D FIRESTAR 33

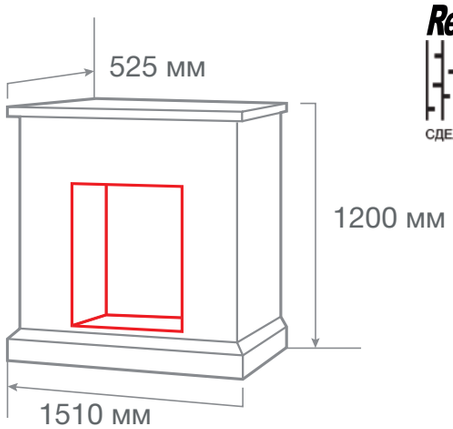

RealFlame®
СДЕЛАНО В РОССИИ

С очагом 3D FIRESTAR 33

С очагом FIRESPACE 33 S IR

ТИП ОЧАГА

LOUIS 33

МАТЕРИАЛ	Натуральный мрамор
ЦВЕТ	Egyptian Beidge White Rose
ВЕС И ОБЪЁМ	285,0 кг; 0,69 м^3
ОЧАГ	FIRESPACE 33 S IR, 3D FIRESTAR 33

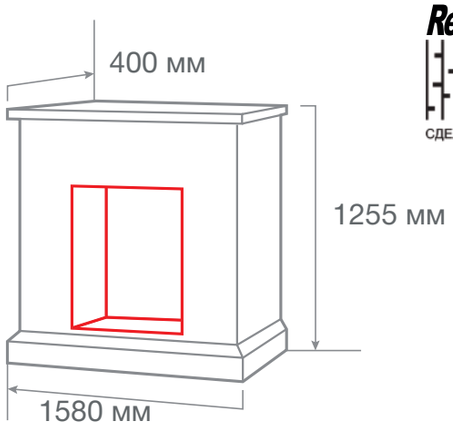

RealFlame®
СДЕЛАНО В РОССИИ

С очагом FIRESPACE 33 S IR

С очагом 3D FIRESTAR 33

ДРОВНИК
10000 BK 10000 PK 10000 AB

Размеры: 49 см

Материал: сталь

Цвет: черный
черный/латунь
латунь

Вес: 1,20 кг | Объем: 0,09 м^3

ДРОВНИК
EF-BC008

Размеры: 43 см

Материал: сталь

Цвет: черный

Вес: 2,42 кг | Объем: 0,03 м^3

ДРОВНИК
EF-BC007

Размеры: 31 см

Материал: сталь

Цвет: черный

Вес: 3,25 кг | Объем: 0,01 м^3

ДРОВНИК
68120 BK

Размеры: 55 см

Материал: сталь

Цвет: черный

Вес: 5,22 кг | Объем: 0,05 м^3

НАБОР
41140 AB

Размеры: 70 см

Материал: сталь

Цвет: бронза

Комплектация: 3 предмета:
кочерга, совок, щетка

Вес: 3,08 кг | Объем: 0,03 м^3

НАБОР
41111 BK 41111 PK 41111 AB

Размеры: 73 см

Материал: сталь

Цвет: черный черный/латунь латунь

Комплектация: 3 предмета:
кочерга, совок, щетка

Вес: 3,42 кг | Объем: 0,05 м^3

НАБОР
51430 BK

Размеры: 71 см

Материал: сталь

Цвет: черный

Комплектация: 4 предмета:
кочерга, совок, щетка, щипцы

Вес: 4,28 кг | Объем: 0,05 м^3

НАБОР
51032 BK 51032 PK

Размеры: 78 см

Материал: сталь

Цвет: черный черный/латунь

Комплектация: 4 предмета:
кочерга, совок, щетка, щипцы

Вес: 6,08 кг | Объем: 0,05 м^3

НАБОР
51041 BK 51041 PK

Размеры: 80 см

Материал: сталь

Цвет: черный черный/латунь

Комплектация: 4 предмета:
кочерга, совок, щетка, щипцы

Вес: 6,60 кг | Объем: 0,05 м^3

НАБОР
51466 BK 51466 PK

Размеры: 79 см

Материал: сталь

Цвет: черный черный/латунь

Комплектация: 4 предмета:
кочерга, совок, щетка, щипцы

Вес: 8,12 кг | Объем: 0,05 м^3

НАБОР
40101 AB 40101 BK

Размеры: 70 см

Материал: сталь

Цвет: бронза черный

Комплектация: 3 предмета:
кочерга, совок, щетка

Вес: 3,52 кг | Объем: 0,05 м^3

НАБОР
EF-CA071

Размеры: 81 см

Материал: сталь

Цвет: черный

Комплектация: 4 предмета: кочерга, совок, щетка, щипцы

Вес: 6,25 кг | Объем: 0,03 м^3

НАБОР
EF-AA004

Размеры: 66 см

Материал: сталь

Цвет: черный

Комплектация: 4 предмета: кочерга, совок, щетка, щипцы

Вес: 3,00 кг | Объем: 0,02 м^3

НАБОР
15015 BK

Размеры: 64 см

Материал: сталь

Цвет: черный

Комплектация: 4 предмета: кочерга, совок, щетка, щипцы

Вес: 3,28 кг | Объем: 0,05 м^3

НАБОР
50010 AB 50010 BK

Размеры: 70 см

Материал: сталь

Цвет: рыцарь/бронза рыцарь/черный

Комплектация: 3 предмета: кочерга, совок, щетка,

Вес: 8,02 кг | Объем: 0,04 м^3

ЭКРАН
03011 AB 03011 BK

Размеры: 60 см (32 см * 3)

Материал: сталь

Цвет: бронза черный

Вес: 2,02 кг | Объем: 0,07 м^3

ЭКРАН
03010 BK 03010 AB 03010 PK

Размеры: 50 см (32 см * 3)

Материал: сталь

Цвет: черный бронза черный/латунь

Вес: 1,72 кг | Объем: 0,06 м^3

ЭКРАН
41010 AB

Размеры: 81 см (32 см * 4)

Материал: сталь

Цвет: бронза

Вес: 3,16 кг | Объем: 0,12 м^3

ЭКРАН
41010 PK

Размеры: 81 см (32 см * 4)

Материал: сталь

Цвет: черный/латунь

Вес: 3,16 кг | Объем: 0,12 м^3

ЭКРАН
41010 BK

Размеры: 81 см (32 см * 4)

Материал: сталь

Цвет: черный

Вес: 3,16 кг | Объем: 0,12 м^3

ЭКРАН
41011 BK-09

Размеры: 71 см (32 см * 4)

Материал: сталь

Цвет: черный

Вес: 2,62 кг | Объем: 0,06 м^3

ЭКРАН
41010 PB-09

Размеры: 81 см (32 см * 4)

Материал: сталь

Цвет: латунь

Вес: 2,62 кг | Объем: 0,06 м^3

ЭКРАН
03021 BK

Размеры: 66 см (21 см + 43 см + 21 см)

Материал: сталь

Цвет: черный

Вес: 2,22 кг | Объем: 0,08 м^3